sarens n.v./s.a.

Autoweg 10
B-1861 Wolvertem, BELGIUM
Tel.: +32 (0)52.319.319
Fax.: +32 (0)52.319.329
E-mail: info@sarens.com
Internet: www.sarens.com

DEMAG CC 2800 600/900 TON

1/150

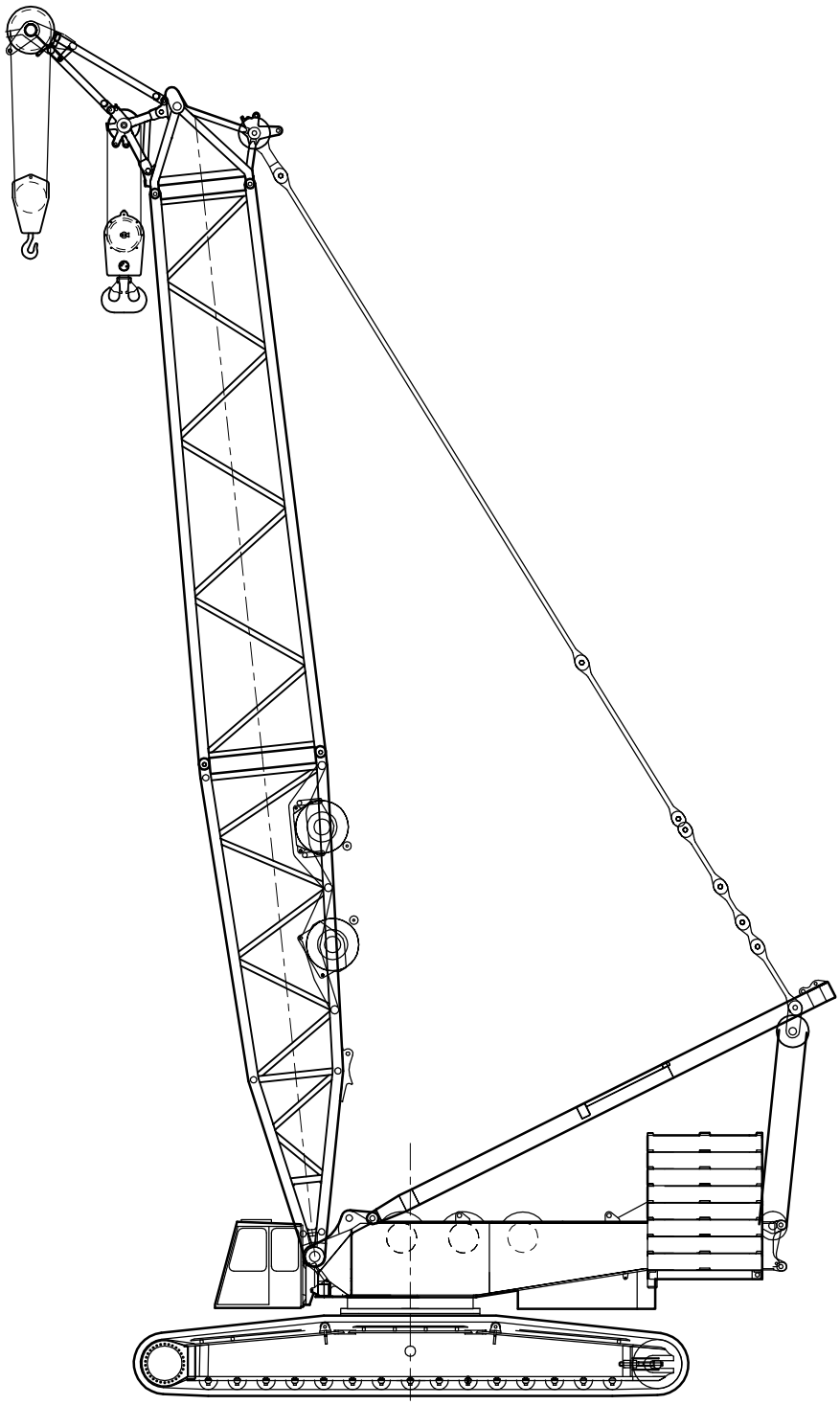

DEMAG CC 2800 600/900 TON

Dimensions
Dimensions

Abmessungen
Afmetingen
1/100

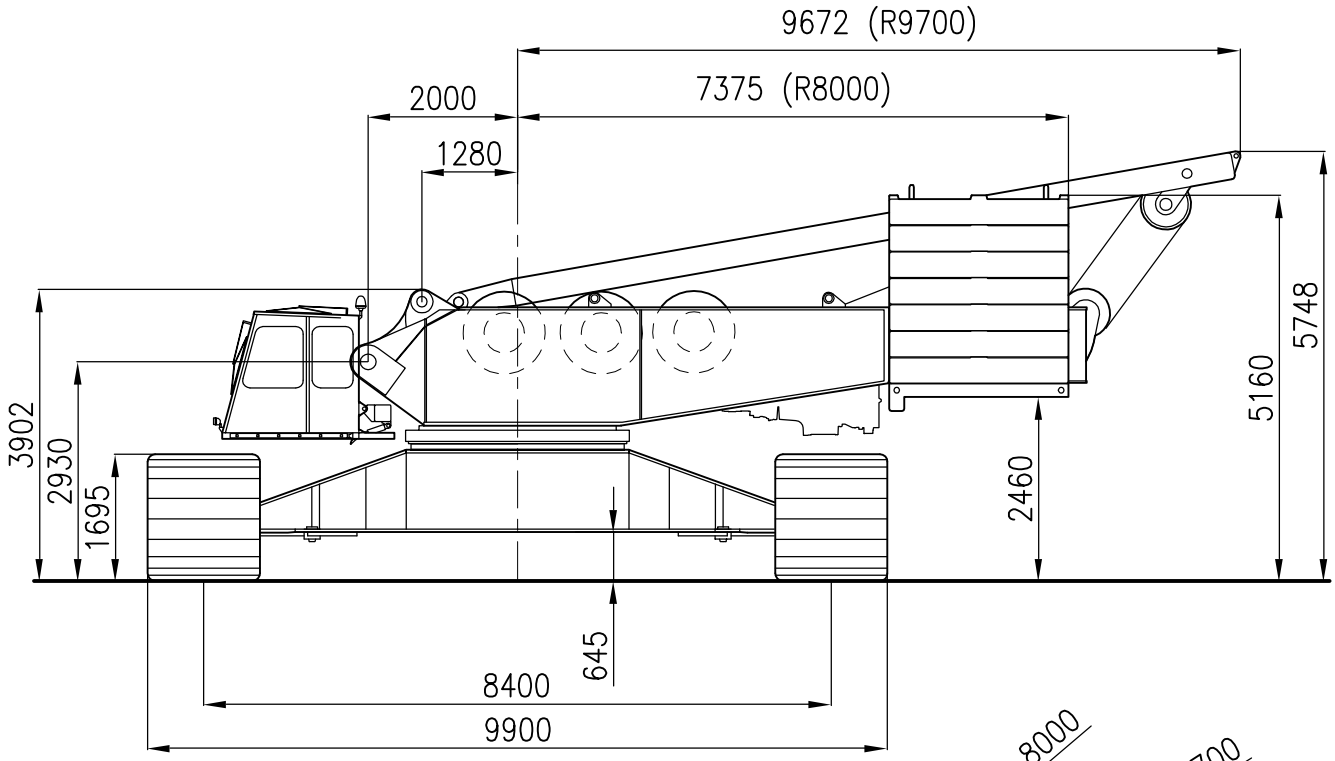

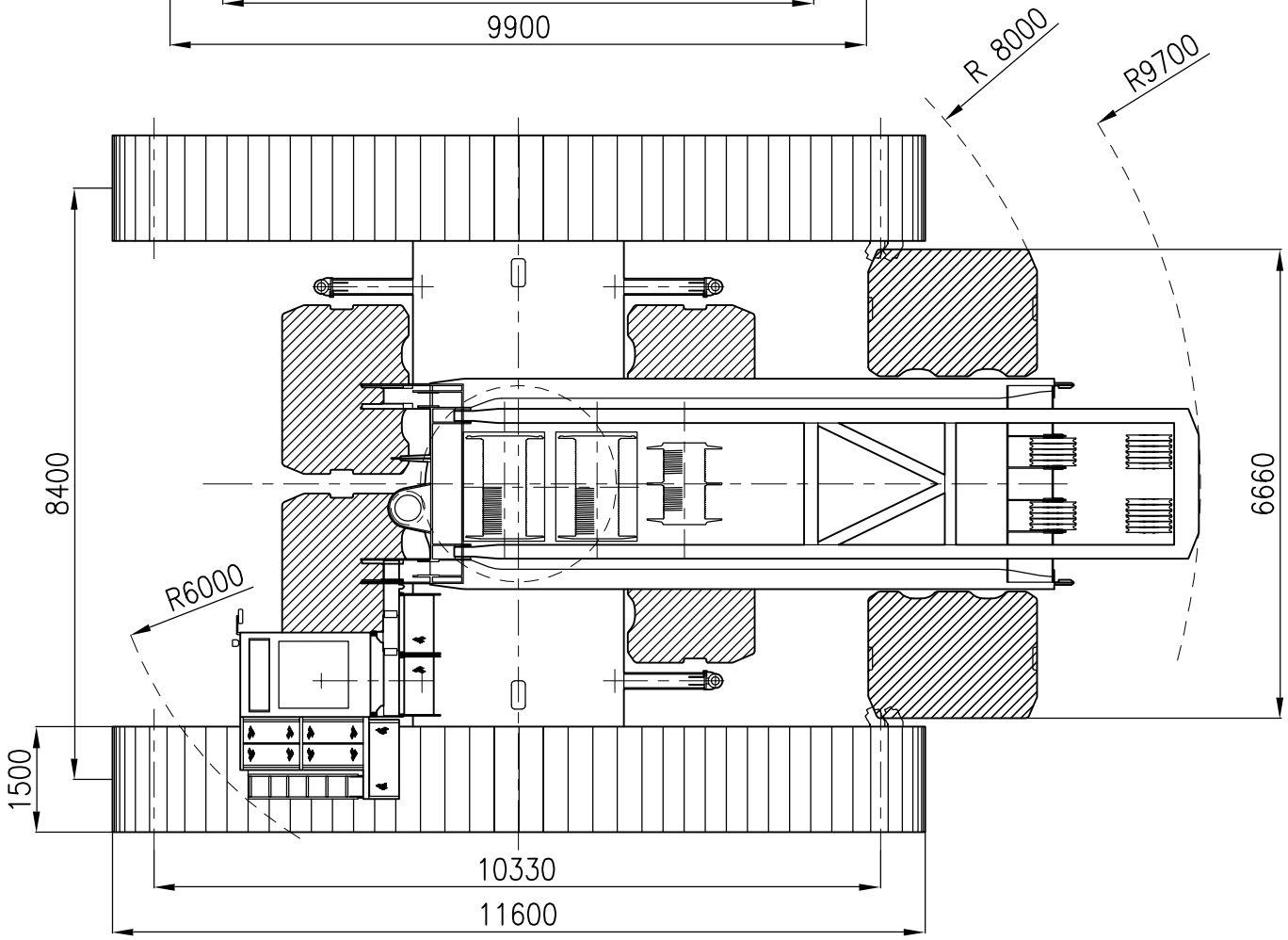

DEMAG CC 2800 600/900 TON

Weight
Poids

Gewicht
Gewicht

Superstructure with carbody Partie supérieure avec carter central Oberwagen mit Mittelstück Bovenwagen met centraal onderstelgedeelte	82,5 t
Crawler unit Bâti de chenille Raupen Rupsen	2 x 40,3 t
Counterweight + carbody counterweight Contrepoids + lest central Gegengewicht + Zentralballast Tegengewicht + Centraalballast	180 t + 60 t

Carbody 82.5 t
14990 x 3460 x 3000 mm

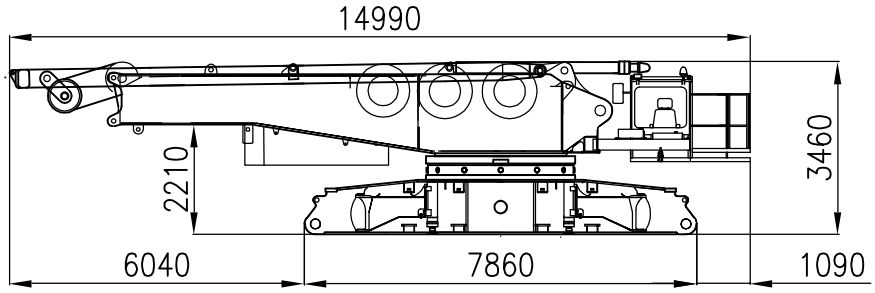

2 x 40.3 t
11660 x 1790 x 1760 mm

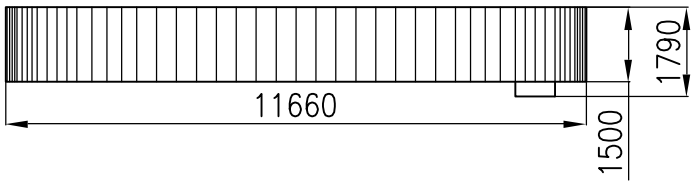

16 x 10 t + 20 t

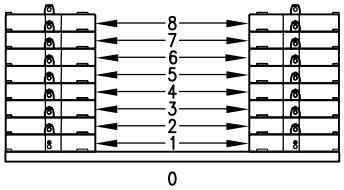

16 x 10 t
2400 x 1800 x 540 mm

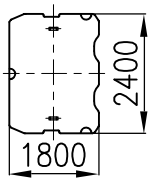

Carbody counterweight
4 x 15 t
2400 x 1800 x 510 mm

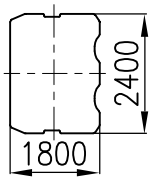

1 x 20 t
6700 x 2400 x 200 mm

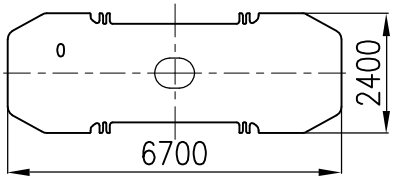

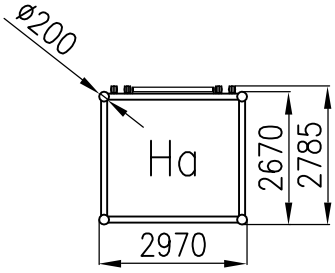

SL-tray
1 x 4.1 t
7300 x 2960 x 530 mm

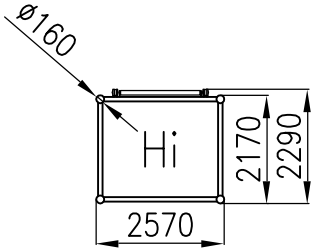

DEMAG CC 2800 600/900 TON

Configurations
Configurations

Konfigurationen
Configuraties

1/1500

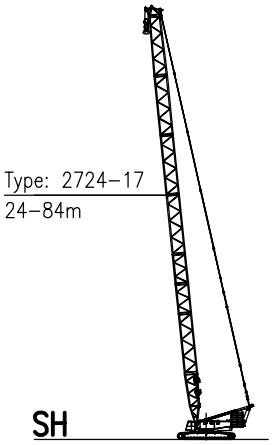

P.6-7

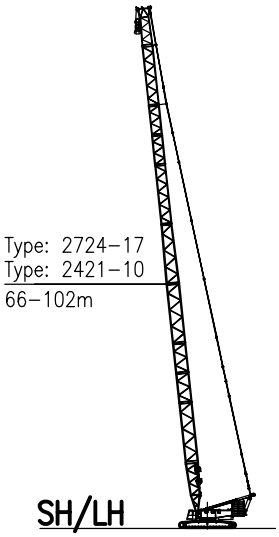

(**)

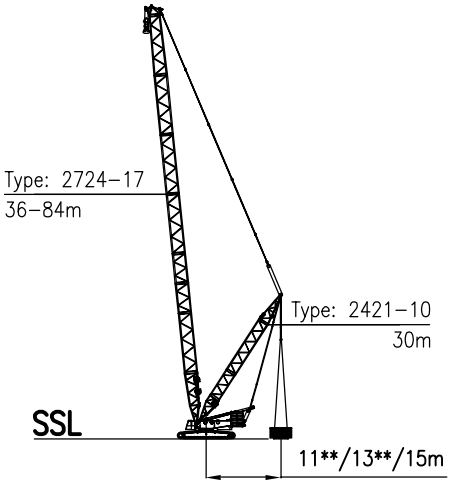

P.8-10

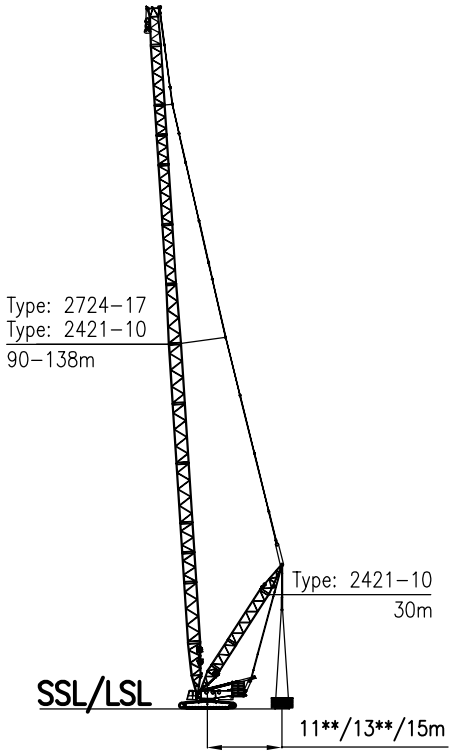

P.11-13

Remark :
Remarque :

Bemerkung :
Opmerking :

Superlift also available with counterweight-carrier
Contrepoids de superlift aussi disponible sur chariot de contrepoids
Superlift auch mit Gegengewichtswagen verfügbar
Superlift ook uitvoerbaar met superliftwagen

(**) : Available on request / Disponible sur demande / Auf Anfrage erhältlich / Op aanvraag beschikbaar

DEMAG CC 2800 600/900 TON

Configurations
Configurations

Konfigurationen
Configuraties

1/1800

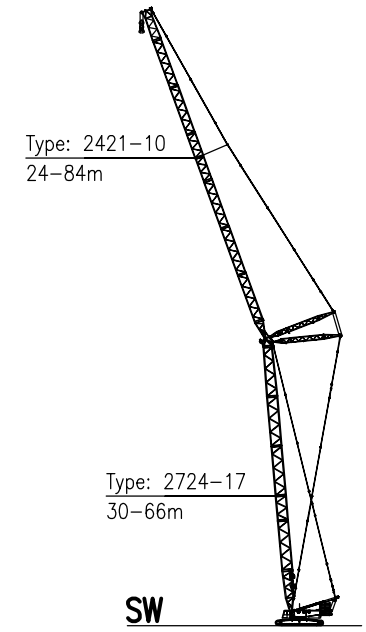

P.14-17

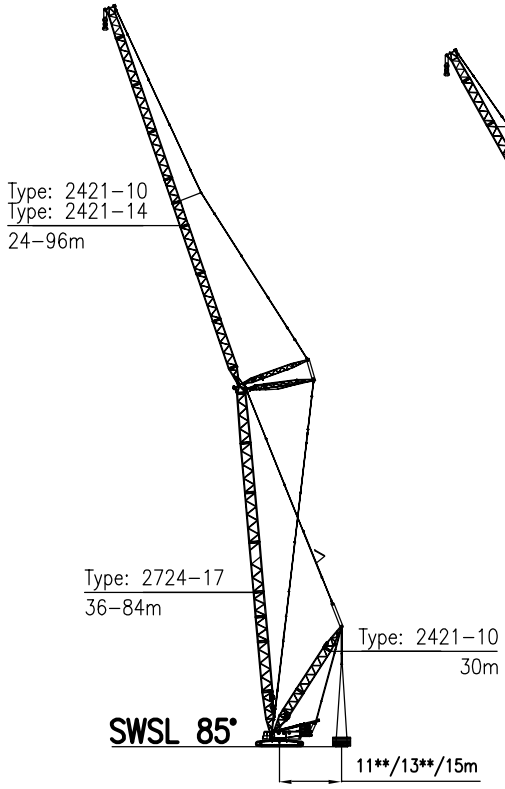

P.18-27

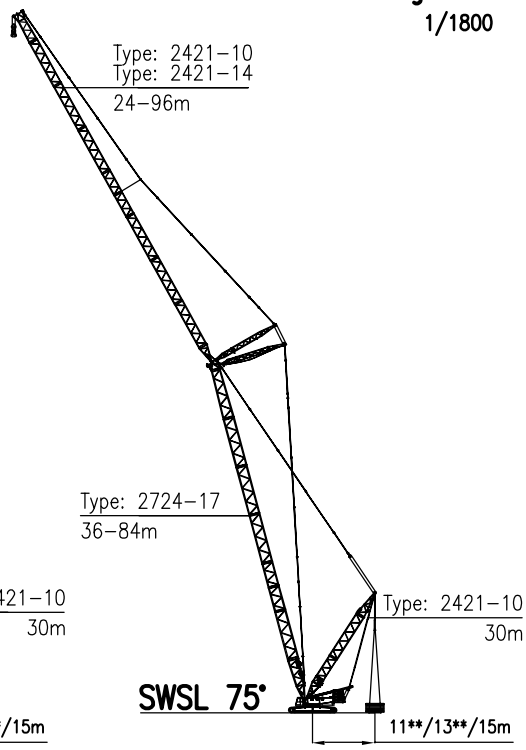

P.28-35

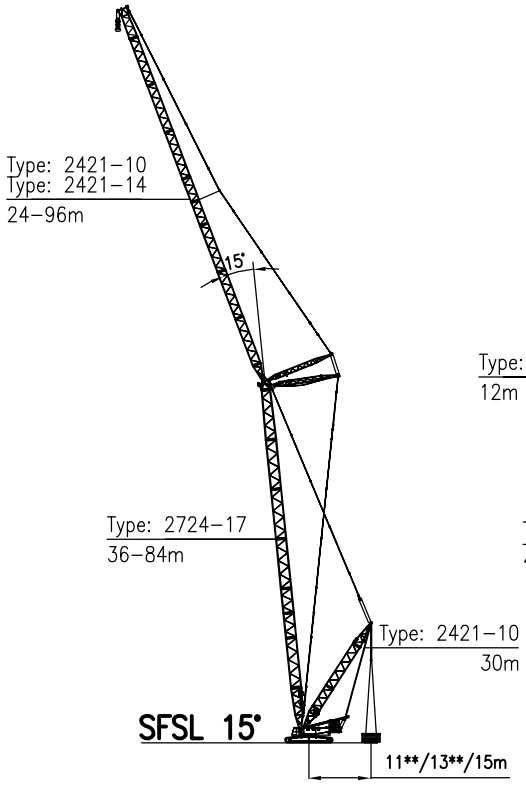

(**)

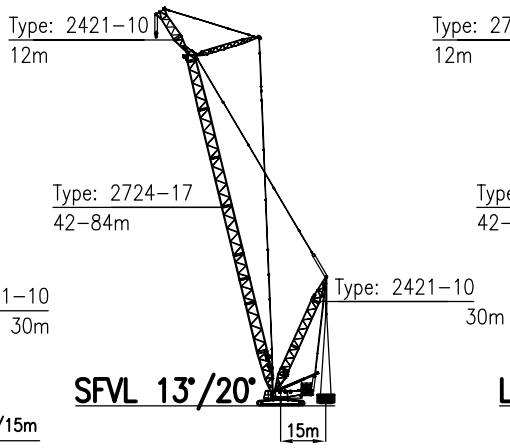

(**)

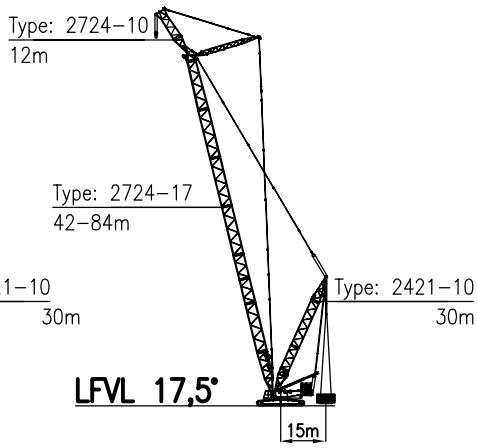

(**)

(**) : Available on request / Disponible sur demande / Auf Anfrage erhältlich / Op aanvraag beschikbaar

DEMAG CC 2800 600/900 TON

Working ranges of main boom
Portées de la flèche principale

Arbeitsbereiche mit Hauptausleger
Werkbereik van de hoofdgiek

SH

1/500

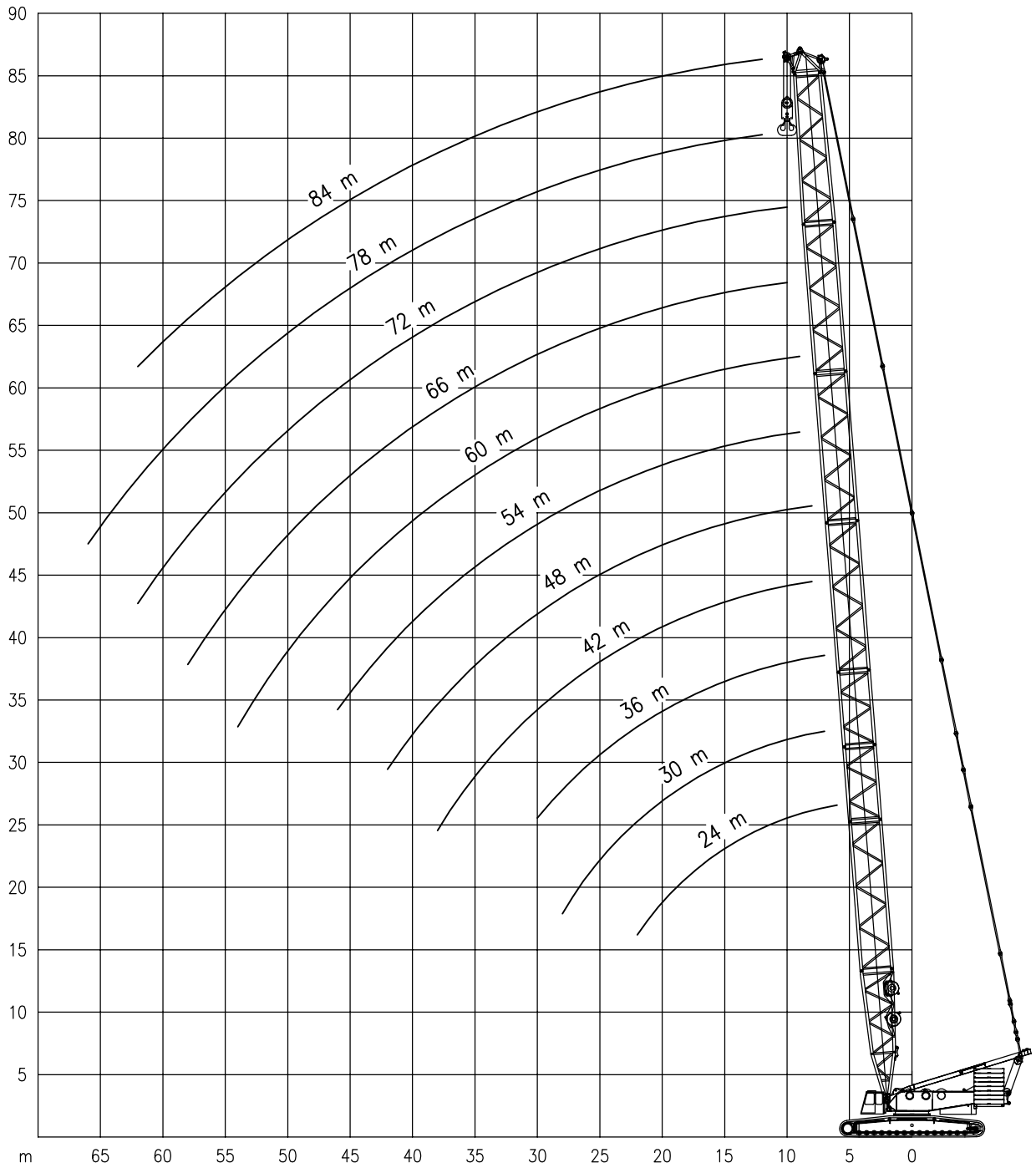

DEMAG CC 2800 600/900 TON

Lifting capacities at main boom
Capacités à la flèche principale

Tragfähigkeiten am Hauptausleger
Capaciteiten aan de hoofdgiek

8.4 m 180t + 60t SH 360° DIN/ISO 75 %

Main Boom – Flèche principale – Hauptausleger – Hoofdgiek

Radius Portée Ausladung Radius	24 m	30 m	36 m	42 m	48 m	54 m	60 m	66 m	72 m	78 m	84 m
m	t	t	t	t	t	t	t	t	t	t	t
6	600*	–	–	–	–	–	–	–	–	–	–
7	573*	570*	567*	–	–	–	–	–	–	–	–
8	506*	503*	499*	497*	494#	–	–	–	–	–	–
9	405*	404*	402*	401*	400*	400*	399#	–	–	–	–
10	333*	331*	330*	328*	327*	327*	326*	325*	301*	–	–
12	244	242	240	239	237	237*	236*	235*	235*	234*	212*
14	191	189	187	186	184	184	183	182*	181*	181*	179*
16	156	154	153	151	149	149	147	147	146	145	144*
18	132	130	128	126	125	124	122	122	121	120	119
20	113	111	109	108	106	105	104	103	102	101	100
22	99	97	95	93	92	91	89	89	88	87	85
24	–	86	84	82	80	79	78	77	76	75	74
26	–	77	75	73	71	70	69	68	67	66	64
28	–	70	67	65	63	62	61	60	59	58	56
30	–	–	61	59	57	56	54	53	52	52	50
34	–	–	–	49	47	45	44	43	42	41	39
38	–	–	–	41	39	38	36	35	33	32	30
42	–	–	–	–	33	32	30	28	27	26	24
46	–	–	–	–	–	27	24	23	22	20	18
50	–	–	–	–	–	–	20	19	17	16	14
54	–	–	–	–	–	–	17	16	14	13	10
58	–	–	–	–	–	–	–	13	11	10	7
62	–	–	–	–	–	–	–	–	9	7	5
66	–	–	–	–	–	–	–	–	–	5	–

8.4 m 160t SH 360° DIN/ISO 75 %

Main Boom – Flèche principale – Hauptausleger – Hoofdgiek

Radius Portée Ausladung Radius	24 m	30 m	36 m	42 m	48 m	54 m	60 m	66 m	72 m	78 m	84 m
m	t	t	t	t	t	t	t	t	t	t	t
6	427*	–	–	–	–	–	–	–	–	–	–
7	406*	446*	487*	–	–	–	–	–	–	–	–
8	388*	425*	423*	422*	422*	–	–	–	–	–	–
9	334*	333*	331*	330*	329*	329*	328*	–	–	–	–
10	274*	272*	271*	269*	268*	268*	267*	267*	264*	–	–
12	200	198	197	195	194	193	192*	192*	191*	190*	189*
14	156	154	153	151	150	149	148	147	146	146	144*
16	127	126	124	122	121	120	119	118	117	116	115
18	107	105	103	101	100	99	98	97	96	96	94
20	92	90	88	86	84	83	82	82	81	80	78
22	80	78	76	74	73	72	70	69	69	68	66
24	–	69	67	65	63	62	61	60	59	58	57
26	–	61	59	57	55	54	53	52	51	50	49
28	–	55	53	51	49	48	47	46	45	44	42
30	–	–	48	46	44	42	41	40	39	38	36
34	–	–	–	37	35	34	32	31	30	29	27
38	–	–	–	31	29	27	25	24	23	22	20
42	–	–	–	–	24	22	20	19	17	16	14
46	–	–	–	–	–	18	16	14	13	12	10
50	–	–	–	–	–	–	13	11	9	8	6
54	–	–	–	–	–	–	10	8	7	5	–
58	–	–	–	–	–	–	–	6	–	–	–

* : Double hook block required / Crochet bimoufle exigé / Doppelunterflasche erforderlich / Dubbele hijsblok noodzakelijk

\# : Hook block does not reach the ground / Crochet mouflé n'atteint pas la terre / Unterflasche erreicht den Bodem nicht / Hakenblok bereikt de grond niet

DEMAG CC 2800 600/900 TON

Working ranges of main boom
Portées de la flèche principale

Arbeitsbereiche mit Hauptausleger
Werkbereik van de hoofdgiek

SSL

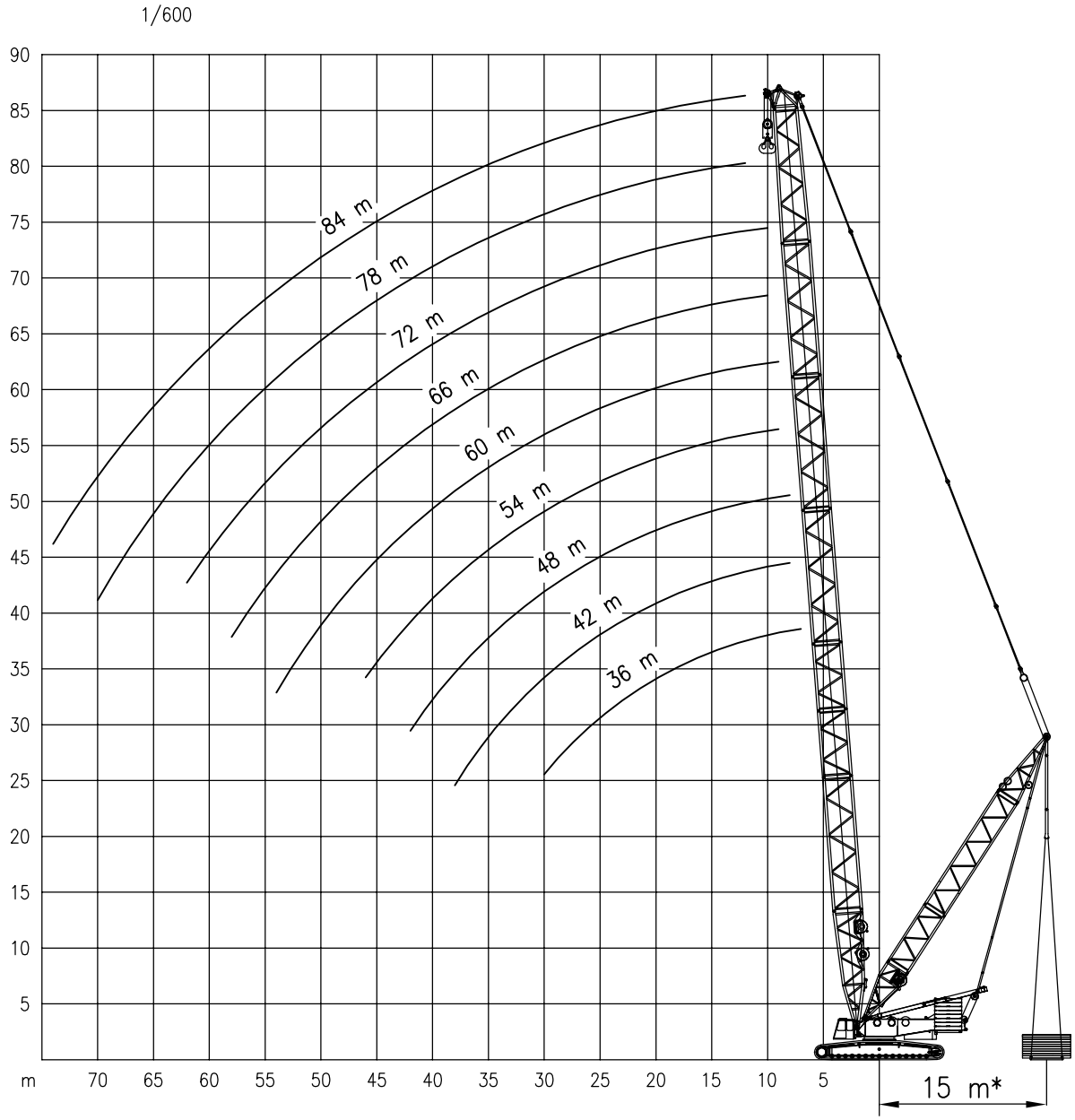

* : 11–13m Available on request / 11–13m Disponible sur demande / 11–13m Auf Anfrage erhältlich / 11–13m Op aanvraag verkrijgbaar

DEMAG CC 2800 600/900 TON

Lifting capacities at main boom
Capacités à la flèche principale

Tragfähigkeiten am Hauptausleger
Capaciteiten aan de hoofdgiek

8.4 m | 160t | **SSL–15m** | 360° | DIN/ISO 75 %

Main Boom Flèche pr. Hauptausl. Hoofdgiek	Radius Portée Auslad. Radius	Superlift 0t	50t	100t	150t	200t	250t	300t	325t
	m	t	t	t	t	t	t	t	t
36 m	7	460*	600*	600*	–	–	–	–	600*
	8	442*	562*	580*	586*	–	–	–	600*
	9	358*	502*	559*	573*	586*	–	–	600*
	10	293*	414*	504*	556*	576*	–	–	595*
	12	213	303*	393*	465*	509*	548*	–	548*
	14	166	237	309*	380*	437*	475*	495*	495*
	16	135	194	253*	313*	372*	415*	441*	441*
	18	113	163	214	265*	316*	366*	389*	389*
	20	96	141	185	229	273*	318*	340*	340*
	22	84	123	162	202	241	280*	300*	300*
	24	73	109	144	180	215	250*	268*	268*
	26	65	97	130	162	194	226	244	244
	28	59	88	117	147	176	206	222	222
	30	53	80	107	134	162	189	196	196
42 m	8	456*	559*	577#	580#	–	–	–	585#
	9	356*	499*	555*	564*	574#	–	–	585#
	10	291*	412*	502*	550*	567#	–	–	585#
	12	212	301*	391*	463*	507*	546*	–	546*
	14	164	236	307*	379*	435*	472*	478*	478*
	16	133	192	252*	311*	370*	413*	421*	421*
	18	111	162	212	263*	314*	365*	375*	375*
	20	94	139	183	227	272*	316*	337*	337*
	22	82	121	160	200	239	278*	306*	306*
	24	72	107	142	178	213	248*	280*	280*
	26	63	95	128	160	192	224	256*	257*
	28	57	86	115	145	174	204	233	236
	30	51	78	105	132	159	187	214	216
	34	42	66	89	113	136	160	179	179
	38	36	56	77	98	118	139	–	144
48 m	8	455*	540#	544#	548#	–	–	–	558#
	9	356*	497#	544#	548#	–	–	–	558#
	10	290*	411*	500#	534#	545#	–	–	558#
	12	210	300*	390*	461*	504#	548#	–	558#
	14	163	234	306*	377*	432*	470*	487*	487*
	16	132	191	250*	310*	369*	411*	425*	425*
	18	110	160	211	262*	312*	363*	375*	375*
	20	93	137	182	226*	270*	315*	335*	335*
	22	80	120	159	198	238	277*	303*	303*
	24	70	105	141	176	211	247*	277*	277*
	26	62	94	126	158	190	222	254*	256*
	28	55	84	114	143	173	202	231	238
	30	49	76	103	131	158	185	212	221
	34	40	64	87	111	134	158	181	190
	38	33	54	75	96	116	137	158	162
	42	28	47	65	84	102	121	134	134
54 m	9	355*	495#	518#	518#	–	–	–	518#
	10	290*	411*	498#	514#	518#	–	–	518#
	12	210	299*	389*	459#	503#	518#	–	518#
	14	162	234*	305*	377*	431*	469#	497#	497#
	16	131	190	250*	309*	368*	409*	438*	438*
	18	109	159	210	261*	312*	362*	389*	389*
	20	92	136	181	225*	269*	314*	348*	348*
	22	79	119	158	197	237*	276*	314*	314*
	24	69	104	140	175	210	246*	281*	285*
	26	61	93	125	157	189	221*	253*	262*
	28	54	83	113	142	171	201	230*	242*
	30	48	75	102	129	157	184	211	224*
	34	39	62	86	109	133	156	180	192
	38	32	53	73	94	115	136	156	165
	42	26	45	64	82	101	119	138	142
	46	22	39	56	73	90	106	123	124
60 m	9	354*	457#	459#	462#				465#
	10	289*	410#	459#	462#	–	–	–	465#
	12	209*	298*	388#	442#	455#	–	–	465#
	14	161	233*	304*	376*	429#	465#	–	465#
	16	130	189	248*	308*	367*	407#	423#	423#
	18	107	158	209*	260*	310*	361*	377*	377*
	20	91	135	179	224*	268*	312*	338*	338*
	22	78	117	157	196*	235*	275*	306*	306*
	24	68	103	138	174	209*	245*	278*	278*
	26	59	91	124	156	188	220*	252*	255*
	28	52	82	111	141	170	200*	229*	235*
	30	47	74	101	128	155	182	209*	219*
	34	37	61	84	108	131	155	178	190
	38	30	51	72	93	113	134	155	165
	42	24	44	62	81	99	118	136	145
	46	20	38	54	71	88	105	121	130
	50	16	33	48	63	79	94	109	114
	54	14	28	43	57	71	85	97	97

Main Boom Flèche pr. Hauptausl. Hoofdgiek	Radius Portée Auslad. Radius	Superlift 0t	50t	100t	150t	200t	250t	300t	325t
	m	t	t	t	t	t	t	t	t
66 m	10	289*	394#	399#	404#	–	–	–	411#
	12	208*	298*	381#	392#	403#	–	–	411#
	14	160	232*	303*	375#	397#	411#	–	411#
	16	129	188*	248*	307*	366#	404#	404#	404#
	18	107	157	208*	259*	310*	360#	367#	367#
	20	90	134	179*	223*	267*	312*	334*	334*
	22	77	116	156	195*	234*	274*	305*	305*
	24	67	102	138	173	208*	244*	279*	280*
	26	58	91	123	155	187*	219*	251*	258*
	28	52	81	110	140	169	199*	228*	238*
	30	46	73	100	127	154	181*	209*	221*
	34	36	60	83	107	130	154	177	189
	38	29	50	71	92	112	133	154	164
	42	23	42	61	79	98	117	135	144
	46	18	36	53	70	87	103	120	128
	50	15	31	47	62	77	93	108	116
	54	12	27	41	56	70	84	98	104
	58	10	23	37	50	63	76	89	90
72 m	10	287*	346#	351#	–	–	–	–	373#
	12	207*	297*	351#	358#	–	–	–	373#
	14	160	231*	303*	348#	360#	–	–	373#
	16	128	188*	247*	306*	355#	373#	–	373#
	18	106	157	207*	258*	309*	351#	351#	351#
	20	89	133	178*	222*	266*	311*	322*	322*
	22	76	116	155	194*	234*	273*	297*	297*
	24	66	101	137	172*	207*	243*	274*	274*
	26	58	90	122	154	186*	218*	250*	254*
	28	51	80	109	139	168*	198*	227*	236*
	30	45	72	99	126	153	180*	207*	220*
	34	35	59	82	106	129	153	176*	188*
	38	27	49	70	90	111	132	152	163
	42	21	41	60	78	97	115	134	143
	46	17	35	52	69	85	102	119	127
	50	13	29	45	61	76	91	106	114
	54	10	25	40	54	68	82	96	103
	58	8	21	35	49	62	75	88	93
	62	6	18	31	44	56	68	80	83
78 m	12	207*	297*	303#	306#	–	–	–	315#
	14	159*	231*	295*	301#	–	–	–	315#
	16	128	187*	246*	296*	305#	–	–	315#
	18	105	156*	207*	257*	300#	311#	–	311#
	20	88	133	177*	221*	266*	298*	298*	298*
	22	75	115	154*	193*	233*	272*	284*	284*
	24	65	101	136	171	207*	242*	270*	270*
	26	57	89	121	153	185*	217*	249*	256*
	28	50	79	109	138	167*	197*	226*	241*
	30	44	71	98	125	152*	180*	207*	220*
	34	34	58	81	105	128	152*	175*	187*
	38	26	48	69	89	110	131	152*	162*
	42	20	40	59	77	96	114	133	142
	46	16	34	51	68	84	101	118	126
	50	12	28	44	60	75	90	105	113
	54	9	24	39	53	67	81	95	102
	58	6	20	34	47	60	73	86	93
	62	–	17	30	43	55	67	79	85
	66	–	14	26	38	50	61	73	77
	70	–	12	24	35	46	56	67	67
84 m	12	206*	270*	273#	–	–	–	–	281#
	14	158*	229*	268*	272#	–	–	–	281#
	16	126	185*	245*	268*	274#	–	–	281#
	18	104	154*	205*	256*	272#	281#	–	281#
	20	87	131	175*	220*	264*	276#	–	276#
	22	74	113	153*	192*	231*	267*	267*	267*
	24	63	99	134	170*	205*	240*	258*	258*
	26	55	87	119	151*	184*	216*	248*	248*
	28	48	77	107	136*	166*	195*	225*	237*
	30	42	69	96	124	151*	178*	205*	219*
	34	32	56	80	103	127	150*	174*	185*
	38	24	46	67	88	108	129	150*	160*
	42	18	38	57	76	94	113	131	140*
	46	14	31	49	66	83	99	116	124
	50	10	26	42	58	73	88	104	111
	54	7	22	36	51	65	79	93	100
	58	–	18	32	45	58	71	84	91
	62	–	15	28	40	53	65	77	83
	66	–	12	24	36	48	59	71	76
	70	–	10	21	32	44	54	65	69
	74	–	8	19	29	40	50	60	61

* : Double hook block required / Crochet bimoufle exigé / Doppelunterflasche erforderlich / Dubbele hijsblok noodzakelijk
\# : Hook block does not reach the ground / Crochet mouflé n'atteint pas la terre / Unterflasche erreicht den Boden nicht / Hakenblok bereikt de grond niet

DEMAG CC 2800 600/900 TON

Lifting capacities at main boom
Capacités à la flèche principale

Tragfähigkeiten am Hauptausleger
Capaciteiten aan de hoofdgiek

8.4 m | 180t + 60t | **SSL–15m** | 360° | DIN/ISO 75 %

Main Boom Flèche pr. Hauptausl. Hoofdgiek	Radius Portée Auslad. Radius	Superlift 0t	50t	100t	150t	200t	250t	300t	325t
	m	t	t	t	t	t	t	t	t
36 m	7	576*	600*	600*	–	–	–	–	600*
	8	502*	571*	580*	586*	–	–	–	600*
	9	424*	510*	562*	573*	586*	–	–	600*
	10	352*	451*	512*	559*	576*	–	–	595*
	12	257*	347*	420*	472*	516*	548*	–	548*
	14	201	272*	344*	400*	443*	480*	495*	495*
	16	164	223	282*	339*	385*	420*	441*	441*
	18	137	188	239	290*	334*	373*	389*	389*
	20	118	162	206	251*	294*	330*	340*	340*
	22	103	142	181	221	260*	295*	300*	300*
	24	91	126	161	197	232	267*	268*	268*
	26	81	113	145	177	209	242	244	244
	28	73	102	132	161	191	220	222	222
	30	66	93	120	148	175	196	196	196
42 m	8	501*	569#	577#	580#	–	–	–	585#
	9	423*	508*	555*	564*	574#	–	–	585#
	10	350*	450*	510*	550*	567#	–	–	585#
	12	255*	345*	419*	470*	513*	546*	–	546*
	14	199	270*	342*	398*	440*	478*	478*	478*
	16	162	221	281*	338*	384*	418*	421*	421*
	18	136	186	237	288*	333*	371*	375*	375*
	20	116	160	205	249*	293*	329*	337*	337*
	22	101	140	180	219	258*	293*	306*	306*
	24	89	124	160	195	230	265*	280*	280*
	26	79	111	143	175	207	240	257*	257*
	28	71	100	130	159	189	218	236	236
	30	64	91	118	146	173	200	216	216
	34	53	77	100	124	147	171	179	179
	38	46	66	87	108	129	144	–	144
48 m	8	501#	540#	544#	548#	–	–	–	558#
	9	423*	505#	544#	548#	–	–	–	558#
	10	349*	451*	508#	534#	545#	–	–	558#
	12	254*	344*	419*	467*	511#	555#	–	558#
	14	198	269*	341*	398*	438*	476*	487*	487*
	16	161	220	279*	337*	383*	416*	425*	425*
	18	134	185	236	286*	332*	369*	375*	375*
	20	115	159	203	248*	292*	328*	335*	335*
	22	99	139	178	217	257*	292*	303*	303*
	24	87	123	158	193	229	264*	277*	277*
	26	77	110	142	174	206	238	256*	256*
	28	69	99	128	157	187	216	238	238
	30	62	90	117	144	171	198	221	221
	34	52	75	99	122	146	169	190	190
	38	43	64	85	106	126	147	162	162
	42	37	56	74	93	111	130	134	134
54 m	9	424*	504#	518#	518#	–	–	–	518#
	10	349*	452#	506#	514#	518#	–	–	518#
	12	253*	343*	420*	466#	505#	518#	–	518#
	14	197	268*	340*	398*	437*	474#	497#	497#
	16	160	219	278*	337*	381*	414*	438*	438*
	18	133	184	235*	286*	332*	367*	389*	389*
	20	114	158	202	247*	291*	327*	348*	348*
	22	98	138	177	216	256*	292*	314*	314*
	24	86	122	157	192	228*	263*	285*	285*
	26	76	108	141	173	205	237*	262*	262*
	28	68	98	127	156	186	215	242*	242*
	30	61	88	115	143	170	197	224*	224*
	34	50	74	97	121	144	168	191	193
	38	42	63	83	104	125	146	165	165
	42	36	54	73	91	110	128	142	142
	46	31	48	64	81	98	115	124	124
60 m	9	425#	457#	459#	462#				465#
	10	348*	452#	459#	462#	–	–	–	465#
	12	252*	342*	420#	442#	455#	–	–	465#
	14	196*	267*	339*	397#	435#	465#	–	465#
	16	159	218*	277*	337*	379*	412#	423#	423#
	18	132	183	234*	284*	331*	365*	377*	377*
	20	112	157	201*	245*	290*	327*	338*	338*
	22	97	136	176	215*	254*	291*	306*	306*
	24	85	120	156	191	226*	262*	278*	278*
	26	75	107	139	171	203*	236*	255*	255*
	28	67	96	126	155	184	214*	235*	235*
	30	60	87	114	141	168	196*	219*	219*
	34	49	72	96	119	143	166	190	193*
	38	40	61	82	103	123	144	165	170
	42	34	53	71	90	108	127	145	150
	46	28	46	62	79	96	113	129	132
	50	24	40	55	71	86	101	114	114
	54	21	36	50	64	78	92	97	97

Main Boom Flèche pr. Hauptausl. Hoofdgiek	Radius Portée Auslad. Radius	Superlift 0t	50t	100t	150t	200t	250t	300t	325t
	m	t	t	t	t	t	t	t	t
66 m	10	347*	394#	399#	404#	–	–	–	411#
	12	252*	342*	381#	392#	403#	–	–	411#
	14	195*	267*	338*	380#	397#	411#	–	411#
	16	158	217*	277*	336*	378#	404#	404#	404#
	18	131	182*	233*	284*	331*	364#	367#	367#
	20	112	156	200*	245*	289*	326*	334*	334*
	22	96	136	175	214*	254*	291*	305*	305*
	24	84	119	155	190*	226*	261*	280*	280*
	26	74	106	138	170	203*	235*	258*	258*
	28	66	95	125	154	184*	213*	238*	238*
	30	59	86	113	140	167	195*	221*	221*
	34	48	71	95	118	142	165	189*	193*
	38	39	60	81	102	122	143	164	169
	42	33	51	70	89	107	126	144	149
	46	27	45	61	78	95	112	128	133
	50	23	39	54	69	85	100	115	119
	54	19	34	48	62	76	91	104	104
	58	16	30	44	57	70	83	90	90
72 m	10	340#	346#	351#	–	–	–	–	373#
	12	251*	341#	351#	358#	–	–	–	373#
	14	195*	266*	337#	348#	360#	–	–	373#
	16	157	216*	276*	335#	355#	373#	–	373#
	18	131	181*	232*	283*	332#	351#	351#	351#
	20	111	155	199*	244*	288*	322*	322*	322*
	22	95	135	174*	213*	253*	291*	297*	297*
	24	83	118	154	189*	225*	260*	274*	274*
	26	73	105	137	169*	202*	234*	254*	254*
	28	65	94	124	153	183*	212*	236*	236*
	30	58	85	112	139	166*	194*	220*	220*
	34	47	70	94	117	141	164	188*	193*
	38	38	59	80	100	121	142	163	168*
	42	31	50	69	87	106	124	143	148
	46	26	43	60	77	93	110	127	132
	50	21	37	53	68	83	99	114	118
	54	17	32	47	61	75	89	103	104
	58	14	28	42	55	68	81	93	93
	62	12	25	38	50	62	74	83	83
78 m	12	251*	299*	303#	306#	–	–	–	315#
	14	194*	265*	295*	301#	–	–	–	315#
	16	156*	216*	275*	296*	305#	–	–	315#
	18	130	181*	231*	282*	300#	311#	–	311#
	20	110	154*	199*	243*	287*	298*	298*	298*
	22	95	134	173*	213*	252*	284*	284*	284*
	24	82	118	153*	188*	224*	259*	270*	270*
	26	72	104	137	169*	201*	233*	256*	256*
	28	64	93	123	152*	182*	211*	241*	242*
	30	57	84	111	138	166*	193*	220*	225*
	34	46	69	93	116	140	163*	187*	192*
	38	37	58	79	100	120	141	162*	168*
	42	30	49	68	86	105	123	142	148
	46	24	42	59	76	92	109	126	132
	50	20	36	52	67	82	98	113	118
	54	16	31	46	60	74	88	102	107
	58	13	27	41	54	67	80	93	97
	62	10	23	36	49	61	73	85	87
	66	8	20	32	44	55	67	77	77
	70	6	18	29	40	51	62	67	67
84 m	12	249*	270*	273#	–	–	–	–	281#
	14	192*	264*	268*	272#	–	–	–	281#
	16	155*	214*	263*	268*	274#	–	–	281#
	18	128	179*	230*	265*	272#	281#	–	281#
	20	108	153*	197*	241*	266*	276#	–	276#
	22	93	132	172*	211*	250*	267*	267*	267*
	24	81	116	151*	187*	222*	258*	258*	258*
	26	71	103	135	167*	199*	231*	248*	248*
	28	62	92	121	151*	180*	209*	237*	237*
	30	55	82	110	137*	164*	191*	218*	223*
	34	44	68	91	115	138*	162*	185*	191*
	38	35	56	77	98	119	139*	160*	166*
	42	28	48	66	85	103	122	140*	146*
	46	22	40	57	74	91	107	124	130
	50	18	34	50	65	80	96	111	116
	54	14	29	44	58	72	86	100	105
	58	11	25	38	52	65	78	91	96
	62	8	21	34	47	59	71	83	87
	66	6	18	30	42	53	65	76	77
	70	–	15	27	38	49	60	69	69
	74	–	13	24	34	45	55	61	61

* : Double hook block required / Crochet bimoufle exigé / Doppelunterflasche erforderlich / Dubbele hijsblok noodzakelijk

\# : Hook block does not reach the ground / Crochet mouflé n'atteint pas la terre / Unterflasche erreicht den Bodem nicht / Hakenblok bereikt de grond niet

DEMAG CC 2800 600/900 TON

Lifting capacities at main boom
Capacités à la flèche principale

Tragfähigkeiten am Hauptausleger
Capaciteiten aan de hoofdgiek

8.4 m | 160t | SSL/LSL–15m | 360° | DIN/ISO 75 %

Main Boom Flèche pr. Hauptausl. Hoofdgiek	Radius Portée Auslad. Radius	Superlift 0t	50t	100t	150t	200t	250t	300t	325t
	m	t	t	t	t	t	t	t	t
90 m	12	211*	239*	240*	–	–	–	–	248#
	14	164*	236*	240*	243#	–	–	–	248#
	16	132*	192*	240*	243#	–	–	–	248#
	18	110	161*	211*	243#	245#	–	–	248#
	20	93	137*	182*	226*	244#	–	–	246#
	22	80	119	159*	198*	237*	241*	–	241*
	24	69	105	140*	176*	211*	235*	–	235*
	26	61	93	125*	157*	189*	222*	230*	230*
	28	54	83	113	142*	172*	201*	224*	224*
	30	48	75	102	129*	156*	184*	211*	212*
	34	38	62	85	109	132*	156*	179*	191*
	38	31	52	73	93	114	135*	155*	166*
	42	25	44	62	81	99	118	137*	146*
	46	20	38	54	71	88	105	121	130*
	50	16	32	48	63	78	93	109	116
	54	12	27	42	56	70	84	98	105
	58	10	23	37	50	63	76	89	96
	62	7	20	33	45	57	70	82	88
	66	5	17	29	41	52	64	75	79
	70	–	15	26	37	48	59	69	72
	74	–	13	23	34	44	54	64	67
	78	–	11	21	31	41	50	60	62
96 m	12	207*	207*	208*	–	–	–	–	215*
	14	164*	206*	207*	–	–	–	–	214*
	16	132*	192*	206*	209*	–	–	–	213*
	18	110	160*	205*	208*	–	–	–	212*
	20	93	137*	181*	207*	209*	–	–	211*
	22	80	119	158*	198*	206*	–	–	209*
	24	69	105	140*	175*	202*	205*	–	205*
	26	61	93	125*	157*	189*	202*	–	202*
	28	54	83	112	142*	171*	199*	199*	199*
	30	48	75	102	129*	156*	183*	194*	194*
	34	38	62	85	109	132*	156*	178*	178*
	38	30	52	72	93	114	134*	155*	163*
	42	24	44	62	81	99	118	136*	145*
	46	19	37	54	71	87	104	121	129*
	50	15	32	47	63	78	93	108	116
	54	12	27	42	56	70	84	98	105
	58	9	23	37	50	63	76	89	95
	62	7	20	32	45	57	69	81	87
	66	5	17	29	41	52	63	75	80
	70	–	14	25	37	47	58	69	74
	74	–	12	23	33	44	54	64	69
	78	–	10	20	30	40	50	59	64
	82	–	8	18	27	37	46	55	58
102 m (1)	14	163*	178*	179*	–	–	–	–	184*
	16	132*	176*	177*	–	–	–	–	182*
	18	109*	160*	175*	177*	–	–	–	179*
	20	93	137*	173*	175*	–	–	–	177*
	22	79	119*	158*	173*	–	–	–	174*
	24	69	104	140*	167*	168*	–	–	169*
	26	60	93	125*	157*	163*	–	–	163*
	28	53	83	112*	142*	157*	–	–	158*
	30	47	74	102	129*	152*	153*	–	153*
	34	38	61	85	108*	132*	141*	–	141*
	38	30	51	72	93	113*	129*	–	129*
	42	24	43	62	80	99	117*	–	117*
	46	19	37	54	70	87	104	–	107*
	50	15	31	47	62	77	93	97	97
	54	12	26	41	55	69	83	88	88
	58	9	23	36	49	63	76	79	79
	62	6	19	32	44	57	69	72	72
	66	4	16	28	40	51	63	65	65
	70	–	14	25	36	47	58	58	58
	74	–	11	22	33	43	52	52	52
	78	–	9	19	30	40	47	47	47
	82	–	8	17	27	36	43	43	43
	86	–	6	15	24	33	39	39	39
	90	–	5	13	22	31	36	36	36

Main Boom Flèche pr. Hauptausl. Hoofdgiek	Radius Portée Auslad. Radius	Superlift 0t	50t	100t	150t	200t	250t	300t	325t
	m	t	t	t	t	t	t	t	t
108 m	14	147*	147*	–	–	–	–	–	153*
	16	131*	144*	145*	–	–	–	–	150*
	18	109*	140*	142*	–	–	–	–	147*
	20	92	136*	139*	–	–	–	–	145*
	22	78	118*	137*	139*	–	–	–	142*
	24	68	103	134*	137*	–	–	–	139*
	26	59	92	124*	134*	–	–	–	136*
	28	52	82	111*	131*	132*	–	–	133*
	30	46	73	101	128*	129*	–	–	130*
	34	36	60	84	107*	123*	–	–	124*
	38	29	50	71	92	112*	119*	–	119*
	42	23	42	61	79	98	114*	–	114*
	46	18	36	53	69	86	103	108*	108*
	50	14	30	46	61	76	92	103	103
	54	10	25	40	54	68	82	96	98
	58	7	21	35	48	61	74	87	93
	62	5	18	31	43	56	68	80	86
	66	–	15	27	39	50	62	73	79
	70	–	12	24	35	46	57	67	72
	74	–	10	21	31	42	52	62	67
	78	–	8	18	28	38	48	57	62
	82	–	6	16	25	35	44	53	58
	86	–	5	14	23	32	41	50	54
	90	–	–	12	21	29	38	46	49
	94	–	–	10	19	27	35	43	44
114 m	14	129*	129*	–	–	–	–	–	134*
	16	126*	127*	–	–	–	–	–	132*
	18	108*	125*	126*	–	–	–	–	131*
	20	91	124*	125*	–	–	–	–	129*
	22	78	118*	123*	–	–	–	–	127*
	24	68	103*	122*	123*	–	–	–	126*
	26	59	91	120*	122*	–	–	–	124*
	28	52	81	111*	120*	–	–	–	122*
	30	46	73	100*	119*	120*	–	–	120*
	34	36	60	83	107*	116*	–	–	117*
	38	28	50	71	91	111*	113*	–	113*
	42	22	42	60	79	97*	108*	–	108*
	46	17	35	52	69	86	102*	–	104*
	50	13	29	45	61	76	91	99*	99*
	54	10	25	40	54	68	82	95*	95*
	58	7	21	35	48	61	74	87	91
	62	4	17	30	43	55	67	79	85
	66	–	14	26	38	50	61	73	78
	70	–	12	23	34	45	56	67	72
	74	–	10	20	31	41	52	62	67
	78	–	7	18	28	38	47	57	62
	82	–	6	15	25	34	44	53	57
	86	–	4	13	22	31	41	49	53
	90	–	–	11	20	29	37	46	50
	94	–	–	10	18	26	35	43	45
	98	–	–	8	16	24	32	40	41

* : Double hook block required / Crochet bimoufle exigé / Doppelunterflasche erforderlich / Dubbele hijsblok noodzakelijk

\# : Hook block does not reach the ground / Crochet mouflé n'atteint pas la terre / Unterflasche erreicht den Boden nicht / Hakenblok bereikt de grond niet

(1) : SL–counterweight–carrier : 275 t / Chariot de superlift : 275 t / Superliftwagen : 275 t / Superliftwagen : 275 t

DEMAG CC 2800 600/900 TON

Lifting capacities at main boom
Capacités à la flèche principale

Tragfähigkeiten am Hauptausleger
Capaciteiten aan de hoofdgiek

8.4 m | 160t | SSL/LSL–15m | 360° | DIN/ISO 75 %

Main Boom Flèche princ. Hauptausleger Hoofdgiek	Radius Portée Ausladung Radius	Superlift 0t	50t	100t	150t	200t	250t	300t	325t
	m	t	t	t	t	t	t	t	t
120 m	14	119*	119*	–	–	–	–	–	122*
	16	117*	117*	–	–	–	–	–	121*
	18	107*	116*	116*	–	–	–	–	120*
	20	91	114*	115*	–	–	–	–	118*
	22	78	113*	114*	–	–	–	–	117*
	24	68	103*	112*	–	–	–	–	115*
	26	59	91	111*	112*	–	–	–	114*
	28	52	81	109*	111*	–	–	–	112*
	30	46	73	100*	109*	–	–	–	111*
	34	36	60	83	105*	106*	–	–	107*
	38	28	50	70	91	103*	–	–	104*
	42	22	42	60	79	97*	100*	–	100*
	46	17	35	52	69	85	97*	–	97*
	50	13	29	45	60	76	91	93*	93*
	54	9	24	39	54	68	82	90	90
	58	7	20	34	48	61	74	86	86
	62	4	17	30	43	55	67	79	82
	66	–	14	26	38	50	61	72	78
	70	–	11	23	34	45	56	66	72
	74	–	9	20	31	41	51	61	66
	78	–	7	17	27	37	47	57	61
	82	–	5	15	24	34	43	52	57
	86	–	4	13	22	31	40	49	53
	90	–	–	11	20	28	37	45	49
	94	–	–	9	18	26	34	42	46
	98	–	–	8	16	24	32	40	42
	102	–	–	6	14	22	29	37	38
	106	–	–	5	13	20	27	34	34
126 m	16	106*	106*	–	–	–	–	–	109*
	18	104*	105*	–	–	–	–	–	108*
	20	89	104*	105*	–	–	–	–	108*
	22	77	103*	104*	–	–	–	–	107*
	24	67	102*	103*	–	–	–	–	106*
	26	59	91	102*	103*	–	–	–	105*
	28	52	81	102*	103*	–	–	–	104*
	30	46	73	100*	102*	–	–	–	103*
	34	36	59	83	100*	101*	–	–	101*
	38	28	49	70	91	99*	–	–	99*
	42	22	41	60	78	96*	97*	–	97*
	46	17	34	52	68	85	94*	–	94*
	50	12	29	45	60	75	91	–	91
	54	9	24	39	53	67	81	88	88
	58	6	20	34	47	60	73	85	85
	62	4	17	29	42	54	67	79	82
	66	–	14	26	38	49	61	72	78
	70	–	11	22	34	45	55	66	71
	74	–	9	19	30	41	51	61	66
	78	–	7	17	27	37	47	56	61
	82	–	5	14	24	34	43	52	57
	86	–	–	12	21	31	40	48	53
	90	–	–	10	19	28	36	45	49
	94	–	–	9	17	25	34	42	46
	98	–	–	7	15	23	31	39	42
	102	–	–	6	13	21	29	36	39
	106	–	–	5	12	19	26	34	35
	110	–	–	–	10	17	25	32	32

Main Boom Flèche princ. Hauptausleger Hoofdgiek	Radius Portée Ausladung Radius	Superlift 0t	50t	100t	150t	200t	250t	300t	325t
	m	t	t	t	t	t	t	t	t
132 m	16	92*	92*	–	–	–	–	–	96*
	18	90*	91*	–	–	–	–	–	95*
	20	87*	89*	–	–	–	–	–	94*
	22	75	88*	89*	–	–	–	–	93*
	24	65	87*	88*	–	–	–	–	92*
	26	57	86*	87*	–	–	–	–	91*
	28	50	80*	86*	–	–	–	–	90*
	30	44	72	86*	87*	–	–	–	89*
	34	34	58	82*	86*	–	–	–	87*
	38	27	48	69	85*	85*	–	–	86*
	42	20	40	59	77*	84*	–	–	85*
	46	15	33	51	67	82*	83*	–	83*
	50	11	28	44	59	74	82*	–	82*
	54	8	23	38	52	66	80*	–	80*
	58	5	19	33	46	59	72	78*	78*
	62	–	15	28	41	53	66	75	75
	66	–	12	24	37	48	60	71	73
	70	–	10	21	32	44	54	65	70
	74	–	7	18	29	40	50	60	65
	78	–	5	16	26	36	46	55	60
	82	–	4	13	23	32	42	51	56
	86	–	–	11	20	29	38	47	52
	90	–	–	9	18	27	35	44	48
	94	–	–	7	16	24	32	41	45
	98	–	–	6	14	22	30	38	41
	102	–	–	5	12	20	27	35	38
	106	–	–	–	11	18	25	33	35
	110	–	–	–	9	16	23	30	30
	114	–	–	–	8	15	21	25	25
138 m (1)	16	79*	79*	–	–	–	–	–	82*
	18	77*	77*	–	–	–	–	–	80*
	20	74	75	–	–	–	–	–	79*
	22	72	74	–	–	–	–	–	78*
	24	63	72	73	–	–	–	–	77*
	26	55	71	72	–	–	–	–	75
	28	48	70	71	–	–	–	–	74
	30	42	68	70	–	–	–	–	73
	34	33	58	67	69	–	–	–	71
	38	25	48	65	67	–	–	–	68
	42	20	39	58	64	–	–	–	66
	46	15	32	50	62	62	–	–	63
	50	11	27	43	58	60	–	–	61
	54	7	22	37	52	57	–	–	58
	58	4	18	32	46	54	55	–	55
	62	–	15	27	40	51	52	–	52
	66	–	12	24	36	48	49	–	49
	70	–	9	20	32	43	46	–	46
	74	–	7	17	28	39	42	–	42
	78	–	5	15	25	35	39	–	39
	82	–	–	12	22	31	36	–	36
	86	–	–	10	19	28	32	–	32
	90	–	–	8	17	26	28	–	28
	94	–	–	7	15	23	25	–	25
	98	–	–	5	13	20	21	–	21
	102	–	–	4	11	17	17	–	17
	106	–	–	–	10	13	13	–	13
	110	–	–	–	8	9	9	–	9

* : Double hook block required / Crochet bimoufle exigé / Doppelunterflasche erforderlich / Dubbele hijsblok noodzakelijk
\# : Hook block does not reach the ground / Crochet mouflé n'atteint pas la terre / Unterflasche erreicht den Boden nicht / Hakenblok bereikt de grond niet
(1) : SL–counterweight–carrier : 275 t / Chariot de superlift : 275 t / Superliftwagen : 275 t / Superliftwagen : 275 t

DEMAG CC 2800 600/900 TON

Lifting capacities at main boom
Capacités à la flèche principale

Tragfähigkeiten am Hauptausleger
Capaciteiten aan de hoofdgiek

SSL/LSL

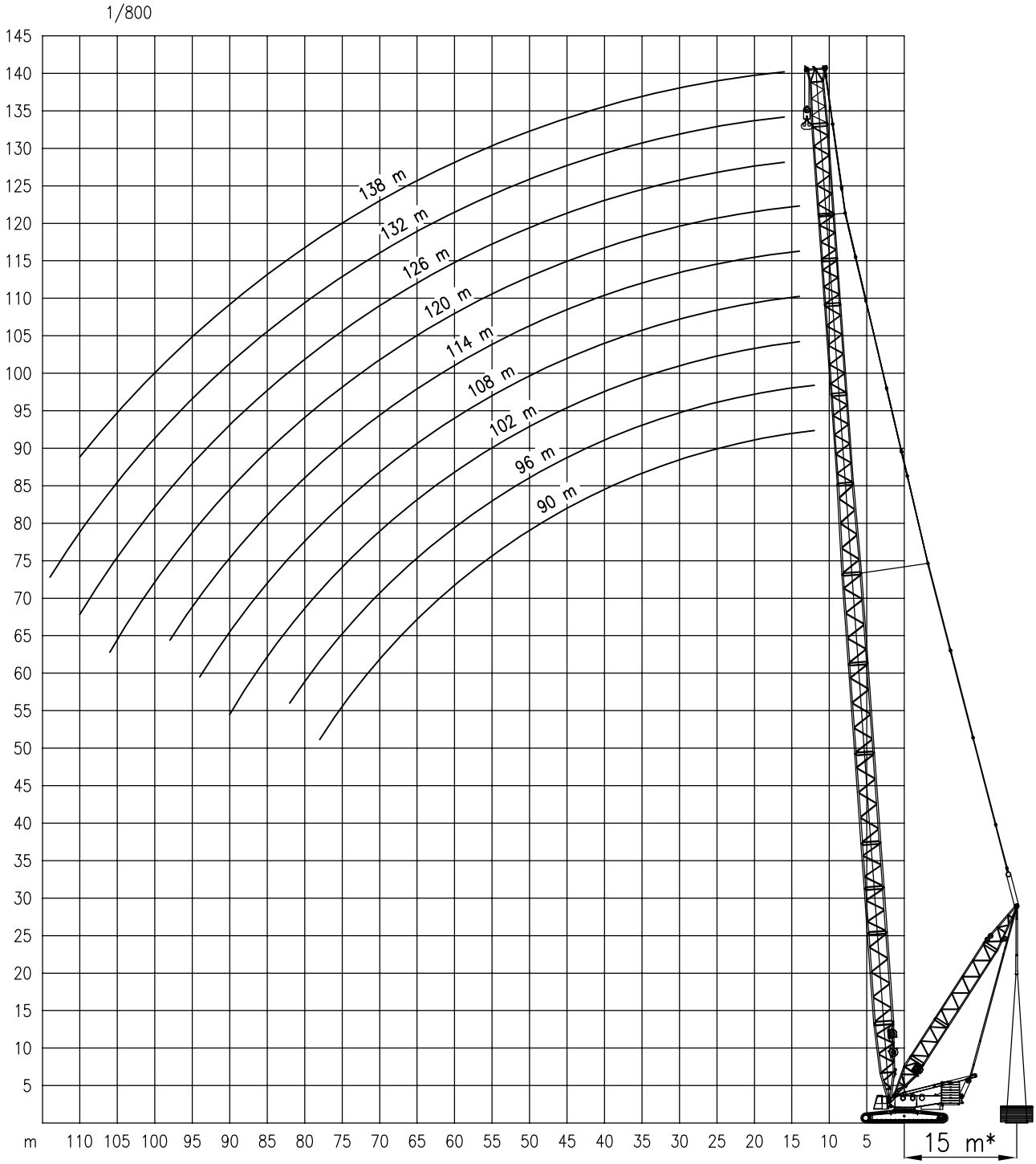

* : 11–13m Available on request / 11–13m Disponible sur demande / 11–13m Auf Anfrage erhältlich / 11–13m Op aanvraag verkrijgbaar

DEMAG CC 2800 600/900 TON

Working ranges of luffing fly jib
Portées de la volée variable

Arbeitsbereiche mit wippbarer Hilfsausleger
Werkbereik van de beweegbare hulpgiek

SW

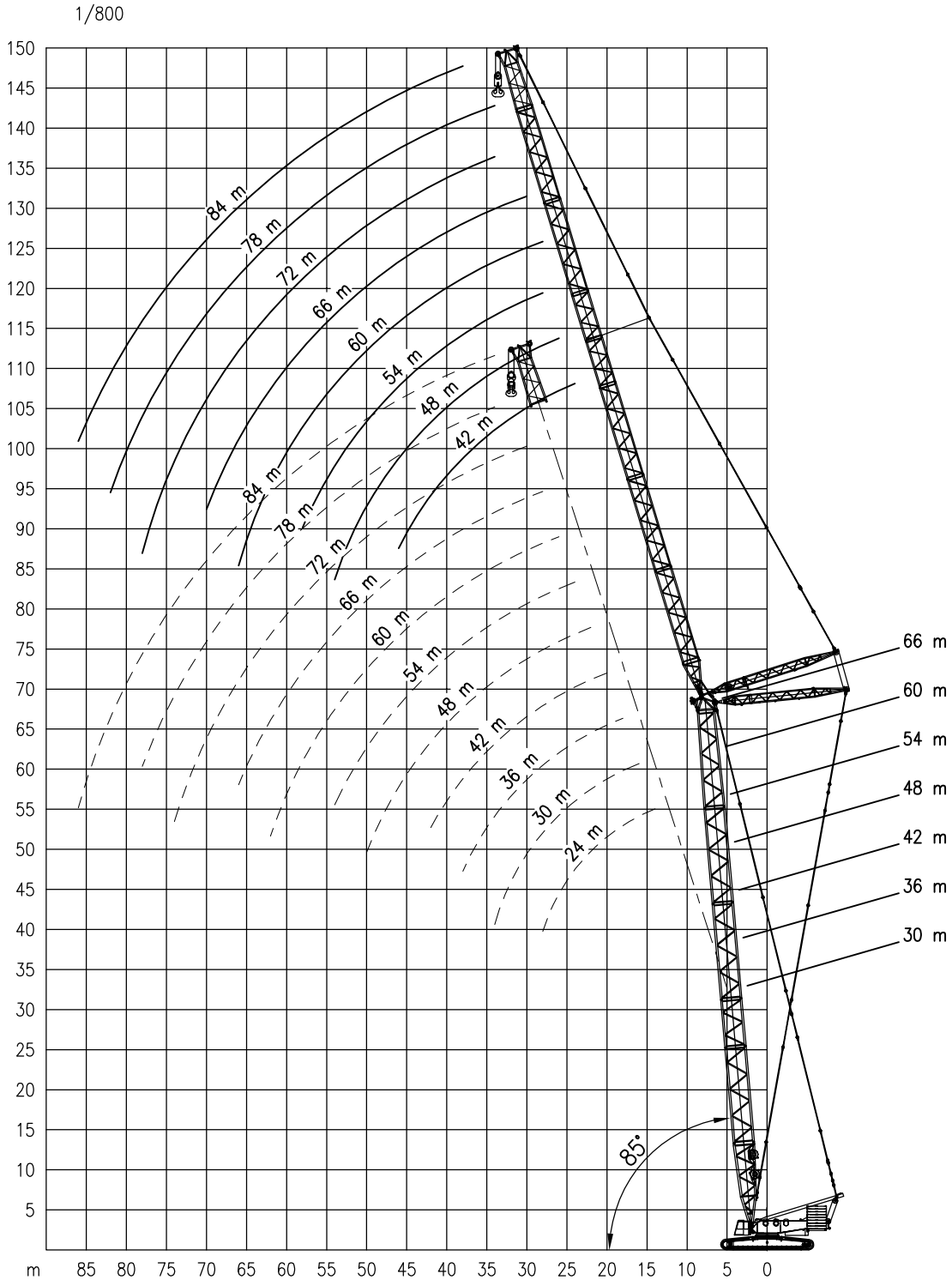

DEMAG CC 2800 600/900 TON

Lifting capacities at luffing fly jib
Capacités à la volée variable

Tragfähigkeiten am wippbarer Hilfsausleger
Capaciteiten aan de beweegbare hulpgiek

8.4 m | 180t + 60t | SW 85° | 360° | DIN/ISO 75 %

Main Boom Flèche princ. Hauptausleger Hoofdgiek	Radius Portée Ausladung Radius	Luffing fly jib – Volée variable – Wippbarer Hilfsausleger – Beweegbare hulpgiek										
		24 m	30 m	36 m	42 m	48 m	54 m	60 m	66 m	72 m	78 m	84 m
	m	t	t	t	t	t	t	t	t	t	t	t
30 m	14	207*	–	–	–	–	–	–	–	–	–	–
	16	171*	170*	–	–	–	–	–	–	–	–	–
	18	145	144	143	–	–	–	–	–	–	–	–
	20	125	124	124	123	–	–	–	–	–	–	–
	22	110	109	109	108	107	–	–	–	–	–	–
	24	98	97	97	96	95	94	–	–	–	–	–
	26	88	87	87	86	85	84	83	–	–	–	–
	28	80	79	79	78	77	76	75	74	–	–	–
	30	–	72	72	71	70	69	68	68	67	–	–
	34	–	61	61	60	59	58	57	57	56	55	54
	38	–	–	52	51	51	50	49	48	47	47	46
	42	–	–	–	45	44	43	42	42	41	40	39
	46	–	–	–	–	39	38	37	36	35	35	34
	50	–	–	–	–	34	33	33	32	31	31	30
	54	–	–	–	–	–	30	29	28	27	27	26
	58	–	–	–	–	–	–	26	25	24	24	23
	62	–	–	–	–	–	–	23	22	21	21	20
	66	–	–	–	–	–	–	–	20	19	19	18
	70	–	–	–	–	–	–	–	–	17	16	15
	74	–	–	–	–	–	–	–	–	15	15	13
	78	–	–	–	–	–	–	–	–	–	13	12
	82	–	–	–	–	–	–	–	–	–	–	10
	86	–	–	–	–	–	–	–	–	–	–	9
36 m	16	169*	–	–	–	–	–	–	–	–	–	–
	18	144	143	142	–	–	–	–	–	–	–	–
	20	124	123	123	122	–	–	–	–	–	–	–
	22	109	108	108	107	106	–	–	–	–	–	–
	24	97	96	96	95	94	93	–	–	–	–	–
	26	87	87	86	85	84	83	82	–	–	–	–
	28	79	79	78	77	76	75	74	74	–	–	–
	30	–	72	71	70	69	68	68	67	66	–	–
	34	–	61	60	59	58	57	57	56	55	55	54
	38	–	–	52	51	50	49	48	48	47	46	45
	42	–	–	–	44	44	42	42	41	40	40	39
	46	–	–	–	39	38	37	36	36	35	34	34
	50	–	–	–	–	34	33	32	31	30	30	29
	54	–	–	–	–	–	29	28	28	27	26	26
	58	–	–	–	–	–	26	25	25	24	23	22
	62	–	–	–	–	–	–	23	22	21	21	20
	66	–	–	–	–	–	–	–	20	19	18	17
	70	–	–	–	–	–	–	–	–	16	16	15
	74	–	–	–	–	–	–	–	–	15	14	13
	78	–	–	–	–	–	–	–	–	–	13	11
	82	–	–	–	–	–	–	–	–	–	–	10
	86	–	–	–	–	–	–	–	–	–	–	9
42 m	16	168*	–	–	–	–	–	–	–	–	–	–
	18	142	142	–	–	–	–	–	–	–	–	–
	20	123	122	122	–	–	–	–	–	–	–	–
	22	108	107	107	106	–	–	–	–	–	–	–
	24	96	96	95	94	93	92	–	–	–	–	–
	26	86	86	85	84	83	82	82	–	–	–	–
	28	78	78	77	76	75	74	74	73	–	–	–
	30	–	71	70	69	69	67	67	66	65	–	–
	34	–	60	59	58	58	57	56	55	54	54	53
	38	–	–	51	50	49	48	48	47	46	46	45
	42	–	–	–	44	43	42	41	40	39	39	38
	46	–	–	–	38	38	37	36	35	34	34	33
	50	–	–	–	–	33	32	32	31	30	30	29
	54	–	–	–	–	–	29	28	27	26	26	25
	58	–	–	–	–	–	26	25	24	23	23	22
	62	–	–	–	–	–	–	22	22	20	20	19
	66	–	–	–	–	–	–	–	19	18	18	17
	70	–	–	–	–	–	–	–	17	16	16	14
	74	–	–	–	–	–	–	–	–	14	14	13
	78	–	–	–	–	–	–	–	–	–	12	11
	82	–	–	–	–	–	–	–	–	–	–	10
	86	–	–	–	–	–	–	–	–	–	–	8

* : Double hook block required / Crochet bimoufle exigé / Doppelunterflasche erforderlich / Dubbele hijsblok noodzakelijk

DEMAG CC 2800 600/900 TON

Lifting capacities at luffing fly jib
Capacités à la volée variable

Tragfähigkeiten am wippbarer Hilfsausleger
Capaciteiten aan de beweegbare hulpgiek

8.4 m | 180t + 60t | SW 85° | 360° | DIN/ISO 75 %

Main Boom Flèche princ. Hauptausleger Hoofdgiek	Radius Portée Ausladung Radius	Luffing fly jib – Volée variable – Wippbarer Hilfsausleger – Beweegbare hulpgiek										
		24 m	30 m	36 m	42 m	48 m	54 m	60 m	66 m	72 m	78 m	84 m
	m	t	t	t	t	t	t	t	t	t	t	t
48 m	16	167*	–	–	–	–	–	–	–	–	–	–
	18	141	140	–	–	–	–	–	–	–	–	–
	20	122	121	121	–	–	–	–	–	–	–	–
	22	107	106	106	105	–	–	–	–	–	–	–
	24	95	95	94	93	92	–	–	–	–	–	–
	26	86	85	84	83	82	81	–	–	–	–	–
	28	77	77	76	75	74	73	73	–	–	–	–
	30	71	70	70	68	68	67	66	65	–	–	–
	34	–	59	59	58	57	56	55	54	53	53	52
	38	–	–	51	49	49	48	47	46	45	45	44
	42	–	–	–	43	42	41	41	40	39	39	38
	46	–	–	–	38	37	36	35	35	34	33	32
	50	–	–	–	–	33	32	31	30	29	29	28
	54	–	–	–	–	–	28	28	27	26	25	24
	58	–	–	–	–	–	25	25	24	23	22	21
	62	–	–	–	–	–	–	22	21	20	20	18
	66	–	–	–	–	–	–	–	19	18	17	16
	70	–	–	–	–	–	–	–	17	15	15	14
	74	–	–	–	–	–	–	–	–	14	13	12
	78	–	–	–	–	–	–	–	–	–	12	11
	82	–	–	–	–	–	–	–	–	–	10	9
	86	–	–	–	–	–	–	–	–	–	–	8
54 m	18	–	139*	–	–	–	–	–	–	–	–	–
	20	–	120	119	–	–	–	–	–	–	–	–
	22	–	105	105	103	–	–	–	–	–	–	–
	24	–	94	93	92	91	–	–	–	–	–	–
	26	–	84	83	82	82	80	–	–	–	–	–
	28	–	76	75	74	74	72	72	–	–	–	–
	30	–	69	69	68	67	66	65	64	–	–	–
	34	–	59	58	57	56	55	54	54	53	52	–
	38	–	–	50	49	48	47	46	46	45	44	43
	42	–	–	44	42	42	41	40	39	38	38	37
	46	–	–	–	37	37	35	35	34	33	33	32
	50	–	–	–	–	32	31	31	30	29	29	28
	54	–	–	–	–	–	28	27	26	25	25	24
	58	–	–	–	–	–	25	24	23	22	22	21
	62	–	–	–	–	–	–	21	21	19	19	18
	66	–	–	–	–	–	–	–	18	17	17	16
	70	–	–	–	–	–	–	–	16	15	15	13
	74	–	–	–	–	–	–	–	–	13	13	12
	78	–	–	–	–	–	–	–	–	–	11	10
	82	–	–	–	–	–	–	–	–	–	10	9
	86	–	–	–	–	–	–	–	–	–	–	7

* : Double hook block required / Crochet bimoufle exigé / Doppelunterflasche erforderlich / Dubbele hijsblok noodzakelijk

DEMAG CC 2800 600/900 TON

Lifting capacities at luffing fly jib
Capacités à la volée variable

Tragfähigkeiten am wippbarer Hilfsausleger
Capaciteiten aan de beweegbare hulpgiek

8.4 m | 180t + 60t | SW 85° | 360° | DIN/ISO 75 %

Main Boom Flèche princ. Hauptausleger Hoofdgiek	Radius Portée Ausladung Radius	Luffing fly jib – Volée variable – Wippbarer Hilfsausleger – Beweegbare hulpgiek								
		36 m	42 m	48 m	54 m	60 m	66 m	72 m	78 m	84 m
	m	t	t	t	t	t	t	t	t	t
60 m	20	118	–	–	–	–	–	–	–	–
	22	103	102	–	–	–	–	–	–	–
	24	92	91	90	–	–	–	–	–	–
	26	82	81	80	79	–	–	–	–	–
	28	75	73	73	71	71	–	–	–	–
	30	68	67	66	65	64	63	–	–	–
	34	57	56	55	54	54	53	52	50	–
	38	49	48	47	46	46	45	44	43	43
	42	43	42	41	40	39	39	37	37	36
	46	–	37	36	35	34	33	32	32	31
	50	–	–	32	31	30	29	28	28	27
	54	–	–	28	27	26	26	25	24	23
	58	–	–	–	24	24	23	21	21	20
	62	–	–	–	–	21	20	19	18	17
	66	–	–	–	–	–	18	16	16	15
	70	–	–	–	–	–	16	14	14	13
	74	–	–	–	–	–	–	13	12	11
	78	–	–	–	–	–	–	–	11	10
	82	–	–	–	–	–	–	–	9	8
	86	–	–	–	–	–	–	–	–	7
66 m	24	–	89	–	–	–	–	–	–	–
	26	–	80	79	–	–	–	–	–	–
	28	–	72	72	70	66	–	–	–	–
	30	–	66	65	64	63	58	–	–	–
	34	–	55	55	53	53	52	51	44	–
	38	–	47	47	45	45	44	43	43	39
	42	–	41	40	39	39	38	37	36	36
	46	–	36	35	34	34	33	32	31	30
	50	–	–	31	30	29	29	28	27	26
	54	–	–	28	27	26	25	24	24	22
	58	–	–	–	24	23	22	21	20	19
	62	–	–	–	–	20	19	18	18	17
	66	–	–	–	–	18	17	16	16	14
	70	–	–	–	–	–	15	14	13	12
	74	–	–	–	–	–	–	12	12	11
	78	–	–	–	–	–	–	11	10	9
	82	–	–	–	–	–	–	–	9	8
	86	–	–	–	–	–	–	–	–	7

* : Double hook block required / Crochet bimoufle exigé / Doppelunterflasche erforderlich / Dubbele hijsblok noodzakelijk

DEMAG CC 2800 600/900 TON

Working ranges of luffing fly jib
Portées de la volée variable

Arbeitsbereiche mit wippbarer Hilfsausleger
Werkbereik van de beweegbare hulpgiek

SWSL ⊿ 85°

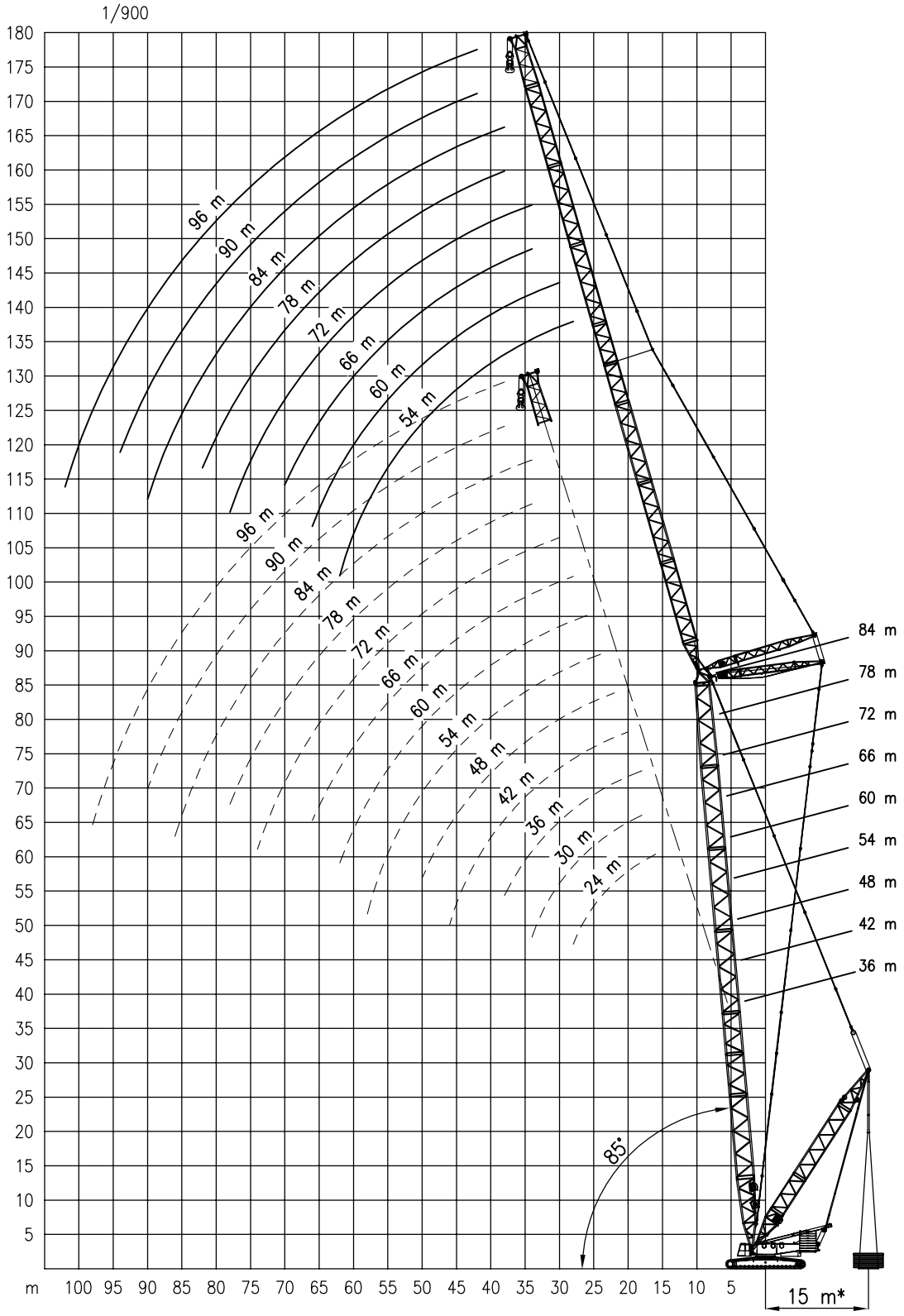

* : 11–13m Available on request / 11–13m Disponible sur demande / 11–13m Auf Anfrage erhältlich / 11–13m Op aanvraag verkrijgbaar

DEMAG CC 2800 600/900 TON

Lifting capacities at luffing fly jib
Capacités à la volée variable

Tragfähigkeiten am wippbarer Hilfsausleger
Capaciteiten aan de beweegbare hulpgiek

8.4 m | 160t | SWSL 85°–15m | 360° | DIN/ISO 75 %

Main Boom Flèche pr. Hauptausl. Hoofdgiek	Fly jib Volée var. Hilfsausl. Hulpgiek	Radius Portée Auslad. Radius	Superlift 0t#	0t	50t	100t	150t	200t	250t	225t
		m	t	t	t	t	t	t	t	t
36 m	24 m	16	182*	153*	213*	272*	300*	300*	–	300*
		18	154*	130	181*	231*	282*	300*	–	300*
		20	134	112	156*	201*	245*	289*	300*	300*
		22	118	98	138	177*	216*	256*	275*	273*
		24	105	87	123	158*	194*	229*	247*	247*
		26	94	79	111	143	175*	207*	214*	214*
		28	85	71	100	130	159*	182*	–	182*
	30 m	18	154*	129	180*	231*	281*	300*	–	300*(4)
		20	133	111	156*	200*	244*	289*	291*	291*(4)
		22	117	98	137	176*	216*	255*	271*	271*(4)
		24	104	87	122	158*	193*	228*	251*	251*(4)
		26	94	78	110	142	174*	206*	231*	231*(4)
		28	85	71	100	129	159*	188*	205*	205*(4)
		30	78	64	91	119	146	173*	182*	182*(4)
		34	66	54	78	101	125	141	–	141(4)
	36 m	18	153*	128	179*	230*	257*	257*	–	257*(4)
		20	132	111	155*	199*	244*	257*	–	257*(4)
		22	116	97	137	176*	215*	253*	253*	253*(4)
		24	104	86	122	157*	192*	228*	239*	239*(4)
		26	93	77	110	142	174*	206*	226*	226*(4)
		28	84	70	99	129	158*	188*	209*	209*(4)
		30	77	64	91	118	145	172*	188*	188*(4)
		34	65	54	77	101	124	148	153*	153*(4)
		38	56	46	67	88	108	124	–	124(4)
	42 m	20	131	110	154*	198*	219*	219*	–	219*(4)
		22	115	96	135	175*	214*	219*	–	219*(4)
		24	102	85	121	156*	191*	218*	218*	218*(4)
		26	92	76	108	141	173*	205*	212*	212*(4)
		28	83	69	98	128	157*	187*	204*	204*(4)
		30	76	63	90	117	144	171*	192*	192*(4)
		34	64	53	76	100	123	147	159*	159*(4)
		38	55	45	66	87	107	128	133	133(4)
		42	48	39	58	76	95	111	–	111(4)
		46	43	34	51	68	85	90	–	90(4)
	48 m	22	114	95	135	174*	187*	–	–	187*
		24	102	84	120	155*	187*	187*	–	187*
		26	91	76	108	140*	172*	187*	–	187*
		28	83	68	98	127	156*	180*	–	180*
		30	75	62	89	116	143*	171*	172*	172*
		34	63	52	76	99	123	146*	156*	156*
		38	55	44	65	86	107	127	137*	137*
		42	48	38	57	76	94	113	117	117
		46	42	34	50	67	84	100	–	100
		50	37	30	45	60	76	84	–	84
	54 m	24	101	83	119	154*	163*	–	–	163*
		26	90	74	107	139*	163*	163*	–	163*
		28	81	67	96	126*	155*	163*	–	163*
		30	74	61	88	115	142*	161*	–	161*
		34	62	51	74	98	121	145*	153*	153*
		38	53	43	64	85	105	126*	137*	137*
		42	46	37	56	74	93	111	117	117
		46	41	33	49	66	83	100	–	101
		50	36	29	44	59	75	87	–	87
		54	32	25	39	54	68	75	–	75
		58	29	23	36	49	62	62	–	62
	60 m	26	89	74	106	133*	134*	–	–	134*
		28	81	66	96	125*	134*	–	–	134*
		30	73	60	87	114	134*	134	–	134*
		34	62	50	74	97	121	128*	–	128*
		38	53	43	63	84	105	119	–	119
		42	46	37	55	74	92	110	–	110
		46	40	32	49	65	82	99	–	100
		50	35	28	43	59	74	89	–	90
		54	32	25	39	53	67	79	–	79
		58	28	22	35	48	61	69	–	69
		62	25	20	32	44	56	59	–	59
	66 m	28	80	66	95	108*	109*	–	–	109*(2)
		30	73	59	87	108*	109*	–	–	109*(2)
		34	61	50	73	97	107*	–	–	107*(2)
		38	52	42	63	83	99	99	–	99(2)
		42	45	36	55	73	91	91	–	91(2)
		46	39	31	48	65	81	83	–	83(2)
		50	35	27	43	58	73	75	–	75(2)
		54	31	24	38	52	66	68	–	68(2)
		58	28	21	34	47	60	62	–	62(2)
		62	25	19	31	43	55	57	–	57(2)
		66	22	17	28	39	51	54	–	54(2)

Main Boom Flèche pr. Hauptausl. Hoofdgiek	Fly jib Volée var. Hilfsausl. Hulpgiek	Radius Portée Auslad. Radius	Superlift 0t#	0t	50t	100t	150t	200t	225t
		m	t	t	t	t	t	t	t
36 m	72 m	30	72	58	86	94	–	–	96
		34	60	49	72	94	96	–	96
		38	51	41	62	82	94	–	94
		42	44	35	54	72	91	91	91
		46	38	30	47	64	80	87	87
		50	34	26	42	57	72	83	83
		54	30	23	37	51	65	79	79
		58	27	20	33	46	59	72	73
		62	24	17	30	42	54	64	64
		66	21	15	27	38	50	57	57
		70	19	13	25	35	46	50	50
		74	17	12	22	32	43	43	43
	78 m	34	60	48	72	84	85	–	85
		38	51	41	61	82	85	–	85
		42	44	35	53	72	82	–	82
		46	38	30	47	63	80	80	80
		50	33	26	41	57	72	77	77
		54	30	23	37	51	65	74	74
		58	26	20	33	46	59	71	71
		62	23	17	30	42	54	66	66
		66	21	15	27	38	49	59	59
		70	18	13	24	35	45	52	52
		74	16	11	22	32	42	46	46
		78	15	10	20	30	39	41	41
	84 m	34	59	47	68	68	–	–	69
		38	50	40	60	68	69	–	69
		42	43	34	52	68	68	–	68
		46	37	29	46	63	68	–	68
		50	33	25	40	56	67	67	67
		54	29	22	36	50	64	66	66
		58	25	19	32	45	58	65	65
		62	22	16	29	41	53	63	63
		66	20	14	26	37	48	59	59
		70	17	12	23	34	45	53	53
		74	15	10	21	31	41	48	48
		78	14	9	19	29	38	42	42
		82	12	7	17	26	35	37	37
		86	11	6	15	24	32	32	32
	90 m	38	44	40	44	45	–	–	45(2)
		42	43	34	44	45	–	–	45(2)
		46	37	29	44	44	–	–	44(2)
		50	32	25	40	43	–	–	44(2)
		54	28	21	36	42	43	–	43(2)
		58	25	18	32	42	42	–	42(2)
		62	22	16	28	40	41	–	41(2)
		66	19	13	25	37	40	–	40(2)
		70	17	11	23	34	40	–	40(2)
		74	15	10	20	31	39	–	39(2)
		78	13	8	18	28	38	–	38(2)
		82	12	7	16	26	35	–	37(2)
		86	10	6	15	24	33	–	35(2)
		90	9	5	13	22	30	–	30(2)
	96 m	38	36	36	36	–	–	–	37(2)
		42	36	33	36	37	–	–	37(2)
		46	36	28	36	36	–	–	37(2)
		50	32	24	35	36	–	–	36(2)
		54	28	21	35	35	–	–	35(2)
		58	24	18	31	34	35	–	35(2)
		62	21	15	28	34	34	–	34(2)
		66	19	13	25	33	33	–	33(2)
		70	16	11	22	32	32	–	32(2)
		74	14	9	20	30	32	–	32(2)
		78	12	8	18	28	31	–	31(2)
		82	11	6	16	25	31	–	31(2)
		86	9	5	14	23	30	–	30(2)
		90	8	4	13	21	30	–	30(2)
		94	7	–	11	19	28	–	28(2)
		98	6	–	10	18	24	–	24(2)

* : Double hook block required / Crochet bimoufle exigé / Doppelunterflasche erforderlich / Dubbele hijsblok noodzakelijk
\# : Counterweight 180t + 60t central ballast / Contrepoids 180t + 60t de lest central / Gegengewicht 180t + 60t Zentralballast / Tegengewicht 180t + 60t centraalballast
(2) : SL–counterweight–carrier : max. 175 t / Chariot de superlift : max. 175 t / Superliftwagen : max. 175 t / Superliftwagen : max. 175 t
(4) : SL–counterweight–carrier : max. 275 t / Chariot de superlift : max. 275 t / Superliftwagen : max. 275 t / Superliftwagen : max. 275 t

DEMAG CC 2800 600/900 TON

Lifting capacities at luffing fly jib
Capacités à la volée variable

Tragfähigkeiten am wippbarer Hilfsausleger
Capaciteiten aan de beweegbare hulpgiek

8.4 m | 160t | SWSL 85°–15m | 360° | DIN/ISO 75 %

Main Boom Flèche pr. Hauptausl. Hoofdgiek	Fly jib Volée var. Hilfsausl. Hulpgiek	Radius Portée Auslad. Radius	Superlift 0t#	0t	50t	100t	150t	200t	250t	225t
		m	t	t	t	t	t	t	t	t
42 m	24 m	16	181*	152*	211*	271*	300*	300*	–	300*(4)
		18	153*	129	179*	230*	281*	300*	–	300*(4)
		20	133	111	155*	200*	244*	288*	299*	299*(4)
		22	117	98	137	176*	216*	255*	281*	281*(4)
		24	104	87	122	157*	193*	228*	260*	260*(4)
		26	93	78	110	142	174*	206*	224*	224*(4)
		28	85	70	100	129	159*	188*	193*	193*(4)
	30 m	18	153*	128	179*	229*	278*	278*	–	278*(4)
		20	132	110	155*	199*	243*	273*	273*	273*(4)
		22	116	97	136	176*	215*	254*	256*	256*(4)
		24	103	86	121	157*	192*	227*	242*	242*(4)
		26	93	77	109	141	174*	206*	229*	229*(4)
		28	84	70	99	129	158*	188*	212*	212*(4)
		30	77	64	91	118	145	172*	189*	189*(4)
		34	65	54	77	101	124	148	148	148(4)
	36 m	20	131	110	154*	198*	238*	238*	–	238*
		22	115	96	136	175*	214*	237*	–	237*
		24	103	85	121	156*	191*	223*	223*	223*
		26	92	77	109	141	173*	205*	211*	211*
		28	84	69	99	128	157*	187*	200*	200*
		30	76	63	90	117	144	172*	190*	185*
		34	65	53	77	100	124	147	158*	158*
		38	56	46	66	87	108	128	–	129
	42 m	22	114	95	134	174*	205*	205*	–	205*(4)
		24	101	84	120	155*	190*	205*	–	205*(4)
		26	91	75	108	140*	172*	197*	197*	197*(4)
		28	82	68	98	127	156*	186*	189*	189*(4)
		30	75	62	89	116	143*	170*	181*	181*(4)
		34	63	52	76	99	123	146*	163*	163*(4)
		38	55	45	65	86	107	127	137*	137*(4)
		42	48	39	57	76	94	113	–	115(4)
		46	42	34	51	67	84	94	–	94(4)
	48 m	24	101	84	119	154*	176*	176*	–	176*
		26	90	75	107	139*	171*	176*	–	176*
		28	82	67	97	126*	156*	172*	–	172*
		30	74	61	88	116	143*	167*	167*	167*
		34	63	51	75	98	122*	145*	155*	155*
		38	54	44	65	85	106	127*	140*	137*
		42	47	38	56	75	94	112	120	120
		46	41	33	50	67	83	100	103	103
		50	37	29	45	60	75	87	–	87
	54 m	24	100	82	118	150*	152*	–	–	152*
		26	89	74	106	138*	152*	–	–	152*
		28	81	66	96	125*	152*	152*	–	152*
		30	73	60	87	114	141*	151*	–	151*
		34	62	50	74	97	121	144*	146*	146*
		38	53	43	63	84	105	126*	136*	136*
		42	46	37	55	74	92	111	120	120
		46	40	32	49	66	82	99	104	104
		50	36	28	43	59	74	89	–	90
		54	32	25	39	53	67	77	–	77
		58	29	22	35	48	61	64	–	64
	60 m	26	89	73	105	126*	128*	–	–	128*
		28	80	66	95	124*	128*	–	–	128*
		30	73	59	87	114*	128*	–	–	128*
		34	61	50	73	97	120*	124*	–	124*
		38	52	42	63	84	104	116*	–	116*
		42	45	36	55	73	92	107*	–	107*
		46	40	31	48	65	82	98	–	98
		50	35	27	43	58	73	89	–	90
		54	31	24	38	52	66	80	–	81
		58	28	21	34	47	61	71	–	71
		62	25	19	31	43	55	61	–	61
	66 m	28	79	65	94	103	–	–	–	105(2)
		30	72	59	86	103	105	–	–	105(2)
		34	60	49	72	96	104	–	–	104(2)
		38	51	41	62	83	98	–	–	98(2)
		42	44	35	54	73	91	91	–	91(2)
		46	39	31	47	64	81	83	–	83(2)
		50	34	27	42	57	73	75	–	75(2)
		54	30	24	38	52	66	68	–	68(2)
		58	27	21	34	47	60	61	–	61(2)
		62	24	18	31	43	55	56	–	56(2)
		66	22	16	28	39	50	53	–	53(2)
		70	20	14	25	36	47	48	–	48(2)

Main Boom Flèche pr. Hauptausl. Hoofdgiek	Fly jib Volée var. Hilfsausl. Hulpgiek	Radius Portée Auslad. Radius	Superlift 0t#	0t	50t	100t	150t	200t	225t
		m	t	t	t	t	t	t	t
42 m	72 m	30	71	58	85	90	–	–	91
		34	59	48	71	90	91	–	91
		38	50	40	61	82	90	–	90
		42	43	34	53	71	87	87	87
		46	38	30	46	63	80	84	84
		50	33	26	41	56	72	81	81
		54	29	22	37	51	65	77	77
		58	26	19	33	46	59	72	73
		62	23	17	29	42	54	66	66
		66	21	15	27	38	49	58	58
		70	18	13	24	35	45	51	51
		74	17	11	22	32	42	44	44
	78 m	34	59	48	71	79	–	–	80
		38	50	40	61	79	80	–	80
		42	43	34	53	71	79	–	79
		46	38	29	46	63	78	78	78
		50	33	25	41	56	71	76	76
		54	29	22	36	50	64	73	73
		58	26	19	32	45	58	71	71
		62	23	17	29	41	53	65	67
		66	20	14	26	38	49	60	60
		70	18	13	24	34	45	54	54
		74	16	11	22	32	42	48	48
		78	14	9	19	29	39	42	42
	84 m	34	58	47	65	65	–	–	66
		38	49	39	60	65	–	–	66
		42	42	33	52	65	65	–	65
		46	37	28	45	62	65	–	65
		50	32	25	40	55	64	–	64
		54	28	21	35	49	63	63	63
		58	25	18	32	45	58	62	62
		62	22	16	28	40	52	61	61
		66	19	13	25	37	48	59	60
		70	17	11	23	34	44	54	54
		74	15	10	20	31	41	49	49
		78	13	8	18	28	38	43	43
		82	12	7	17	26	35	38	38
		86	10	6	15	24	33	33	33
	90 m	38	42	39	43	43	–	–	44(2)
		42	42	33	43	43	–	–	44(2)
		46	36	28	42	43	–	–	43(2)
		50	32	24	40	42	–	–	42(2)
		54	28	21	35	41	42	–	42(2)
		58	24	18	31	41	41	–	41(2)
		62	21	15	28	40	40	–	40(2)
		66	19	13	25	36	39	–	39(2)
		70	17	11	22	33	39	39	39(2)
		74	15	9	20	30	38	38	38(2)
		78	13	8	18	28	37	37	37(2)
		82	11	7	16	26	35	37	37(2)
		86	10	5	14	24	32	36	36(2)
		90	9	4	13	22	30	31	31(2)
	96 m	38	35	35	35	–	–	–	36(2)
		42	35	32	35	36	–	–	36(2)
		46	35	28	35	35	–	–	36(2)
		50	31	24	34	35	–	–	35(2)
		54	27	20	34	34	–	–	34(2)
		58	24	17	31	33	34	–	34(2)
		62	21	15	27	33	33	–	33(2)
		66	18	12	24	32	32	–	32(2)
		70	16	10	22	32	32	–	32(2)
		74	14	9	19	30	31	–	31(2)
		78	12	7	17	27	31	–	31(2)
		82	10	6	15	25	30	–	30(2)
		86	9	5	14	23	30	–	30(2)
		90	8	–	12	21	29	–	30(2)
		94	7	–	11	19	27	–	29(2)
		98	6	–	10	18	25	–	25(2)

* : Double hook block required / Crochet bimoufle exigé / Doppelunterflasche erforderlich / Dubbele hijsblok noodzakelijk
\# : Counterweight 180t + 60t central ballast / Contrepoids 180t + 60t de lest central / Gegengewicht 180t + 60t Zentralballast / Tegengewicht 180t + 60t centraalballast
(2) : SL–counterweight–carrier : max. 175 t / Chariot de superlift : max. 175 t / Superliftwagen : max. 175 t / Superliftwagen : max. 175 t
(4) : SL–counterweight–carrier : max. 275 t / Chariot de superlift : max. 275 t / Superliftwagen : max. 275 t / Superliftwagen : max. 275 t

DEMAG CC 2800 600/900 TON

Lifting capacities at luffing fly jib
Capacités à la volée variable

Tragfähigkeiten am wippbarer Hilfsausleger
Capaciteiten aan de beweegbare hulpgiek

8.4 m | 160t | SWSL 85°–15m | 360° | DIN/ISO 75 %

Main Boom Flèche pr. Hauptausl. Hoofdgiek	Fly jib Volée var. Hilfsausl. Hulpgiek	Radius Portée Auslad. Radius	Superlift 0t#	0t	50t	100t	150t	200t	250t	225t
		m	t	t	t	t	t	t	t	t
48 m	24 m	16	180*	151*	210*	269*	296*	296*	–	296*(4)
		18	152*	127	178*	229*	280*	296*	–	296*(4)
		20	132	110	154*	199*	243*	279*	279*	279*(4)
		22	116	97	136	175*	215*	254*	263*	263*(4)
		24	103	86	121	156*	192*	227*	248*	248*(4)
		26	93	77	109	141	173*	205*	229*	229*(4)
		28	84	70	99	128	158*	187*	196*	197*(4)
		30	77	63	90	118	145	163*	–	165*(4)
	30 m	18	151*	127	177*	228*	255*	255*	–	255*(4)
		20	131	109	154*	198*	242*	255*	–	255*(4)
		22	115	96	135	175*	214*	243*	243*	243*(4)
		24	102	85	120	156*	191*	227*	231*	231*(4)
		26	92	76	108	141	173*	205*	220*	220*(4)
		28	83	69	98	128	157*	187*	209*	209*(4)
		30	76	63	90	117	144	171*	192*	192*(4)
		34	64	53	77	100	124	147	150	150(4)
	36 m	20	130	109	153*	197*	218*	218*	–	218*
		22	114	95	135	174*	213*	218*	–	218*
		24	102	84	120	155*	191*	211*	–	211*
		26	91	76	108	140*	172*	203*	203*	203*
		28	83	68	98	127	157*	186*	194*	194*
		30	75	62	89	117	144*	171*	186*	184*
		34	64	52	76	99	123	146*	159*	158*
		38	55	45	66	86	107	128	129	129
	42 m	22	113	94	133*	173*	188*	–	–	188*
		24	100	83	119	154*	188*	188*	–	188*
		26	90	75	107	139*	171*	185*	–	185*
		28	82	67	97	126*	156*	180*	180*	180*
		30	74	61	88	115	143*	170*	174*	174*
		34	63	51	75	98	122*	145*	162*	157*
		38	54	44	65	85	106	127*	137*	137*
		42	47	38	57	75	94	112	115	115
		46	41	33	50	67	84	94	–	94
	48 m	24	100	83	118	153*	162*	–	–	162*
		26	89	74	106	138*	162*	162*	–	162*
		28	81	67	96	125*	155*	160*	–	160*
		30	74	60	88	115	142*	157*	–	157*
		34	62	51	74	98	121	145*	149*	149*
		38	53	43	64	85	105	126*	139*	136*
		42	46	37	56	74	93	111	120	120
		46	41	33	49	66	83	100	103	103
		50	36	29	44	59	75	87	–	87
	54 m	26	88	73	105	137*	141*	–	–	141*
		28	80	65	95	124*	141*	–	–	141*
		30	72	59	86	114*	140*	140*	–	140*
		34	61	50	73	96	120*	135*	–	135*
		38	52	42	63	83	104	125*	129*	129*
		42	45	36	55	73	92	110*	121*	120*
		46	40	32	48	65	82	99	104	104
		50	35	28	43	58	74	89	–	90
		54	31	24	38	53	67	77	–	77
		58	28	22	35	48	61	64	–	64
	60 m	28	79	65	94	119*	120*	–	–	120*
		30	72	59	86	113*	120*	–	–	120*
		34	60	49	72	96	117*	117*	–	117*
		38	52	41	62	83	104*	112*	–	112*
		42	45	36	54	73	91	106	–	106
		46	39	31	48	64	81	98	–	98
		50	34	27	42	58	73	88	–	91
		54	31	24	38	52	66	80	–	81
		58	27	21	34	47	60	70	–	70
		62	25	19	31	43	55	60	–	60
	66 m	30	71	58	85	99*	100*	–	–	100*(2)
		34	60	48	72	95*	100*	–	–	100*(2)
		38	51	41	61	82	95*	–	–	95*(2)
		42	44	35	53	72	89	89	–	89(2)
		46	38	30	47	64	80	83	–	83(2)
		50	34	26	42	57	72	77	–	77(2)
		54	30	23	37	51	65	70	–	70(2)
		58	27	20	33	46	59	65	–	65(2)
		62	24	18	30	42	54	59	–	59(2)
		66	21	16	27	39	50	54	–	54(2)
		70	19	14	25	36	46	47	–	47(2)

Main Boom Flèche pr. Hauptausl. Hoofdgiek	Fly jib Volée var. Hilfsausl. Hulpgiek	Radius Portée Auslad. Radius	Superlift 0t#	0t	50t	100t	150t	200t	225t
		m	t	t	t	t	t	t	t
48 m	72 m	34	59	47	71	86	87	–	87
		38	50	40	60	81	86	–	86
		42	43	34	52	71	83	–	83
		46	37	29	46	63	79	80	80
		50	33	25	41	56	71	77	77
		54	29	22	36	50	64	74	74
		58	26	19	32	45	58	71	71
		62	23	16	29	41	53	65	65
		66	20	14	26	38	49	58	58
		70	18	12	24	34	45	51	51
		74	16	11	22	32	42	44	44
	78 m	34	58	47	70	75	–	–	76
		38	49	39	60	75	76	–	76
		42	43	34	52	71	75	–	75
		46	37	29	46	62	74	74	74
		50	32	25	40	56	71	72	72
		54	29	22	36	50	64	70	70
		58	25	19	32	45	58	68	68
		62	22	16	29	41	53	65	65
		66	20	14	26	37	49	60	60
		70	18	12	23	34	45	53	53
		74	16	10	21	31	41	47	47
		78	14	9	19	29	38	41	41
		82	12	8	17	27	35	35	35
	84 m	34	57	46	62	63	–	–	64
		38	49	38	59	63	–	–	64
		42	42	33	51	63	63	–	63
		46	36	28	45	61	62	–	62
		50	31	24	39	55	61	–	61
		54	28	20	35	49	60	60	60
		58	24	18	31	44	57	60	60
		62	21	15	28	40	52	59	59
		66	19	13	25	36	48	58	58
		70	16	11	22	33	44	54	54
		74	14	9	20	30	40	48	48
		78	13	8	18	28	37	43	43
		82	11	7	16	26	35	38	38
		86	10	5	15	24	32	33	33
	90 m	38	41	38	41	42	–	–	42(2)
		42	41	32	41	42	–	–	42(2)
		46	36	28	41	41	–	–	42(2)
		50	31	24	39	41	–	–	41(2)
		54	27	20	35	40	40	–	40(2)
		58	24	17	31	39	40	–	40(2)
		62	21	15	27	39	39	–	39(2)
		66	18	12	25	36	38	–	38(2)
		70	16	11	22	33	38	38	38(2)
		74	14	9	20	30	37	37	37(2)
		78	12	7	18	28	36	36	36(2)
		82	11	6	16	25	34	36	36(2)
		86	9	5	14	23	32	35	35(2)
		90	8	4	13	21	30	31	31(2)
	96 m	38	34	34	34	–	–	–	35(2)
		42	34	32	34	34	–	–	35(2)
		46	34	27	34	34	–	–	35(2)
		50	31	23	33	34	–	–	34(2)
		54	27	20	33	33	–	–	33(2)
		58	23	17	30	33	33	–	33(2)
		62	20	14	27	32	32	–	32(2)
		66	18	12	24	31	32	–	32(2)
		70	15	10	21	31	31	–	31(2)
		74	13	8	19	29	30	–	30(2)
		78	12	7	17	27	30	–	30(2)
		82	10	5	15	25	29	–	29(2)
		86	9	4	13	22	29	–	29(2)
		90	7	–	12	21	28	–	28(2)
		94	6	–	10	19	27	–	28(2)
		98	5	–	9	17	24	–	24(2)

* : Double hook block required / Crochet bimoufle exigé / Doppelunterflasche erforderlich / Dubbele hijsblok noodzakelijk
\# : Counterweight 180t + 60t central ballast / Contrepoids 180t + 60t de lest central / Gegengewicht 180t + 60t Zentralballast / Tegengewicht 180t + 60t centraalballast
(2) : SL–counterweight–carrier : max. 175 t / Chariot de superlift : max. 175 t / Superliftwagen : max. 175 t / Superliftwagen : max. 175 t
(4) : SL–counterweight–carrier : max. 275 t / Chariot de superlift : max. 275 t / Superliftwagen : max. 275 t / Superliftwagen : max. 275 t

DEMAG CC 2800 600/900 TON

Lifting capacities at luffing fly jib
Capacités à la volée variable

Tragfähigkeiten am wippbarer Hilfsausleger
Capaciteiten aan de beweegbare hulpgiek

8.4 m | 160t | SWSL 85°–15m | 360° | DIN/ISO 75 %

Main Boom Flèche pr. Hauptausl. Hoofdgiek	Fly jib Volée var. Hilfsausl. Hulpgiek	Radius Portée Auslad. Radius	Superlift 0t#	0t	50t	100t	150t	200t	250t	225t
		m	t	t	t	t	t	t	t	t
54 m	30 m	18	150*	125	176*	226*	230*	–	–	230*
		20	130	108	152*	197*	230*	230*	–	230*
		22	114	95	134	173*	213*	224*	–	224*
		24	101	84	119	155*	190*	215*	215*	215*
		26	91	75	108	140*	172*	204*	205*	205*
		28	83	68	98	127	156*	186*	196*	196*
		30	75	62	89	116	143*	171*	187*	184*
		34	64	52	76	99	123	146*	156*	156*
	36 m	20	129*	107	152*	195*	197*	–	–	197*
		22	113	94	133*	173*	197*	197*	–	197*
		24	101	83	119	154*	190*	193*	–	193*
		26	90	75	107	139*	171*	187*	–	187*
		28	82	68	97	126*	156*	181*	181*	181*
		30	75	61	89	116	143*	170*	174*	174*
		34	63	52	75	99	122*	146*	161*	157*
		38	54	44	65	86	106	127*	134*	134*
		42	48	39	57	76	94	105	–	105
	42 m	22	112	93	132*	169*	171*	–	–	171*
		24	99	82	118	153*	171*	–	–	171*
		26	89	74	106	138*	169*	169*	–	169*
		28	81	66	96	125*	155*	165*	–	165*
		30	74	60	87	115	142*	161*	–	161*
		34	62	51	74	98	121	145*	149*	149*
		38	53	43	64	85	105	126*	137*	136*
		42	46	37	56	74	93	112	118	118
		46	41	33	50	66	83	97	–	97
	48 m	24	99	81	117*	147*	149*	–	–	149*
		26	88	73	105	137*	149*	–	–	149*
		28	80	66	95	125*	148*	148*	–	148*
		30	73	60	87	114*	141*	145*	–	145*
		34	61	50	73	97	120*	137*	–	137*
		38	53	43	63	84	105	125*	129*	129*
		42	46	37	55	74	92	111*	121*	120*
		46	40	32	49	66	82	99	105	105
		50	36	28	44	59	74	89	–	89
	54 m	26	87	72	104	127*	129*	–	–	129*
		28	79	64	94	123*	129*	–	–	129*
		30	72	58	86	113*	129*	–	–	129*
		34	60	49	72	96	119*	125*	–	125*
		38	51	41	62	83	104	119*	–	119*
		42	45	36	54	73	91	110*	113*	113*
		46	39	31	48	64	81	98	106	106
		50	35	27	42	58	73	88	92	92
		54	31	24	38	52	66	79	–	79
		58	28	21	34	47	60	66	–	66
	60 m	28	78	64	93*	115*	116*	–	–	116*
		30	71	58	85	112*	116*	–	–	116*
		34	60	48	72	95*	115*	115*	–	115*
		38	51	41	61	82	103*	111*	–	111*
		42	44	35	53	72	91	106*	–	106*
		46	38	30	47	64	81	97*	99*	99*
		50	34	26	42	57	72	88	91	91
		54	30	23	37	51	65	79	82	82
		58	27	20	34	47	60	72	–	72
		62	24	18	30	42	55	62	–	62
	66 m	30	70	57	84	93*	–	–	–	94*(2)
		34	59	47	71	93*	94*	–	–	94*(2)
		38	50	40	61	81	91	–	–	91(2)
		42	43	34	53	71	86	86	–	86(2)
		46	38	30	46	63	80	81	–	81(2)
		50	33	26	41	56	72	74	–	74(2)
		54	29	22	37	51	65	67	–	67(2)
		58	26	20	33	46	59	61	–	61(2)
		62	23	17	30	42	54	56	–	56(2)
		66	21	15	27	38	49	52	–	52(2)
		70	19	13	24	35	46	48	–	48(2)

Main Boom Flèche pr. Hauptausl. Hoofdgiek	Fly jib Volée var. Hilfsausl. Hulpgiek	Radius Portée Auslad. Radius	Superlift 0t#	0t	50t	100t	150t	200t	225t
		m	t	t	t	t	t	t	t
54 m	72 m	34	58	46	70	80	81	–	81
		38	49	39	60	80	80	–	80
		42	42	33	52	70	79	–	79
		46	37	29	45	62	77	77	77
		50	32	25	40	55	71	74	74
		54	28	21	36	50	64	71	71
		58	25	18	32	45	58	68	68
		62	22	16	29	41	53	65	65
		66	20	14	26	37	48	59	59
		70	17	12	23	34	45	52	52
		74	16	10	21	31	41	45	45
	78 m	34	57	46	70	71	–	–	72
		38	49	39	59	71	72	–	72
		42	42	33	51	70	71	–	71
		46	36	28	45	62	69	–	69
		50	32	24	40	55	68	68	68
		54	28	21	35	49	63	66	66
		58	25	18	31	44	58	64	64
		62	22	16	28	40	52	62	62
		66	19	13	25	37	48	59	60
		70	17	12	23	34	44	54	54
		74	15	10	21	31	41	48	48
		78	13	8	19	28	38	42	42
		82	12	7	17	26	35	36	36
	84 m	38	48	38	58	59	–	–	60
		42	41	32	50	59	60	–	60
		46	35	27	44	59	59	–	59
		50	31	23	39	54	58	–	58
		54	27	20	34	48	57	57	57
		58	24	17	31	44	56	56	56
		62	21	14	27	39	52	55	55
		66	18	12	24	36	47	53	53
		70	16	10	22	33	43	52	52
		74	14	9	19	30	40	49	49
		78	12	7	17	27	37	44	44
		82	11	6	16	25	34	39	39
		86	9	5	14	23	32	33	33
	90 m	38	39	37	40	40	–	–	41(2)
		42	39	32	40	40	–	–	41(2)
		46	35	27	39	40	–	–	40(2)
		50	31	23	39	39	–	–	39(2)
		54	27	20	34	39	39	–	39(2)
		58	23	17	30	38	38	–	38(2)
		62	20	14	27	37	37	–	37(2)
		66	18	12	24	36	37	–	37(2)
		70	16	10	21	32	36	–	36(2)
		74	14	8	19	30	35	–	35(2)
		78	12	7	17	27	34	–	34(2)
		82	10	6	15	25	34	–	34(2)
		86	9	5	14	23	32	–	33(2)
		90	8	–	12	21	29	–	31(2)
		94	7	–	11	19	27	–	27(2)
	96 m	38	32	32	33	–	–	–	34(2)
		42	32	31	33	33	–	–	34(2)
		46	32	26	33	33	–	–	34(2)
		50	30	22	32	33	–	–	33(2)
		54	26	19	32	32	–	–	32(2)
		58	23	16	30	32	32	–	32(2)
		62	20	14	26	31	31	–	31(2)
		66	17	11	23	31	31	–	31(2)
		70	15	9	21	30	30	–	30(2)
		74	13	8	18	29	30	–	30(2)
		78	11	6	16	27	29	–	29(2)
		82	10	5	15	24	29	–	29(2)
		86	8	4	13	22	28	–	28(2)
		90	7	–	11	20	28	–	28(2)
		94	6	–	10	18	27	–	27(2)
		98	5	–	9	17	25	–	25(2)

* : Double hook block required / Crochet bimoufle exigé / Doppelunterflasche erforderlich / Dubbele hijsblok noodzakelijk
\# : Counterweight 180t + 60t central ballast / Contrepoids 180t + 60t de lest central / Gegengewicht 180t + 60t Zentralballast / Tegengewicht 180t + 60t centraalballast
(2) : SL–counterweight–carrier : max. 175 t / Chariot de superlift : max. 175 t / Superliftwagen : max. 175 t / Superliftwagen : max. 175 t

DEMAG CC 2800 600/900 TON

Lifting capacities at luffing fly jib
Capacités à la volée variable

Tragfähigkeiten am wippbarer Hilfsausleger
Capaciteiten aan de beweegbare hulpgiek

8.4 m | 160t | SWSL 85°–15m | 360° | DIN/ISO 75 %

Main Boom Flèche pr. Hauptausl. Hoofdgiek	Fly jib Volée var. Hilfsausl. Hulpgiek	Radius Portée Auslad. Radius	Superlift 0t#	0t	50t	100t	150t	200t	250t	225t
		m	t	t	t	t	t	t	t	t
60 m	30 m	20	128*	107	151*	195*	206*	–	–	206*
		22	113	94	133*	172*	203*	203*	–	203*
		24	100	83	118	154*	189*	196*	–	196*
		26	90	74	107	139*	171*	188*	–	188*
		28	82	67	97	126*	156*	179*	179*	179*
		30	74	61	88	115	143*	170*	171*	171*
		34	63	52	75	99	122*	146*	157*	157*
	36 m	20	128*	106	150*	176*	178*	–	–	178*
		22	112	93	132*	172*	178*	–	–	178*
		24	100	82	118	153*	176*	176*	–	176*
		26	89	74	106	138*	170*	171*	–	171*
		28	81	67	96	125*	155*	165*	–	165*
		30	74	61	88	115	142*	160*	–	160*
		34	62	51	74	98	121	145*	–	149*
		38	54	44	64	85	106	126*	–	137*
		42	47	38	56	75	93	109	–	109
	42 m	22	111*	92	131*	153*	155*	–	–	155*
		24	98	81	116*	152*	155*	–	–	155*
		26	88	73	105	137*	154*	–	–	154*
		28	80	65	95	124*	150*	150*	–	150*
		30	73	59	87	114*	141*	146*	–	146*
		34	61	50	73	97	120*	137*	–	137*
		38	53	42	63	84	105	125*	–	129*
		42	46	37	55	74	92	111*	–	120*
		46	40	32	49	66	82	99	–	100
	48 m	24	98	80	116*	133*	135*	–	–	135*
		26	87	72	104	133*	135*	–	–	135*
		28	79	65	94	124*	135*	–	–	135*
		30	72	59	86	113*	132*	132*	–	132*
		34	61	49	73	96	120*	126*	–	126*
		38	52	42	63	83	104	119*	–	119*
		42	45	36	55	73	92	110*	113*	113*
		46	40	31	48	65	82	98	107*	107*
		50	35	28	43	58	74	89	92	92
		54	31	25	39	53	67	75	–	75
	54 m	26	86	71	103*	116*	118*	–	–	118*
		28	78	63	93*	116*	118*	–	–	118*
		30	71	57	85	112*	118*	–	–	118*
		34	59	48	71	95*	114*	114*	–	114*
		38	51	41	61	82	103*	109*	–	109*
		42	44	35	53	72	90	104*	–	104*
		46	38	30	47	64	81	97*	99*	99*
		50	34	27	42	57	72	88	94*	94*
		54	30	23	37	51	66	80	81	81
		58	27	21	34	47	60	68	–	68
	60 m	28	77	63	92*	101*	–	–	–	102*
		30	70	57	84	101*	102*	–	–	102*
		34	59	47	71	94*	101*	–	–	101*
		38	50	40	61	81	98*	98*	–	98*
		42	43	34	53	71	90	95*	–	95*
		46	38	30	46	63	80	91	–	91
		50	33	26	41	56	72	86	–	86
		54	30	23	37	51	65	79	–	82
		58	26	20	33	46	59	72	–	73
		62	24	17	30	42	54	63	–	63
	66 m	30	69	56	83	88	–	–	–	89(2)
		34	58	47	70	88	89	–	–	89(2)
		38	49	39	60	81	86	–	–	86(2)
		42	43	34	52	71	83	–	–	83(2)
		46	37	29	46	62	78	78	–	78(2)
		50	33	25	40	56	71	73	–	73(2)
		54	29	22	36	50	64	68	–	68(2)
		58	26	19	32	45	58	63	–	63(2)
		62	23	17	29	41	53	59	–	59(2)
		66	20	14	26	38	49	55	–	55(2)
		70	18	13	24	35	45	50	–	50(2)

Main Boom Flèche pr. Hauptausl. Hoofdgiek	Fly jib Volée var. Hilfsausl. Hulpgiek	Radius Portée Auslad. Radius	Superlift 0t#	0t	50t	100t	150t	200t	225t
		m	t	t	t	t	t	t	t
60 m	72 m	34	57	45	69	76	–	–	77*
		38	48	38	59	76	76	–	76
		42	41	32	51	70	74	–	74
		46	36	28	45	61	72	–	72
		50	32	24	39	55	70	70	70
		54	28	21	35	49	63	68	68
		58	24	18	31	44	57	66	66
		62	22	15	28	40	52	63	63
		66	19	13	25	37	48	59	60
		70	17	11	23	34	44	53	53
		74	15	10	20	31	41	46	46
	78 m	34	57	45	66	66	–	–	67
		38	48	38	59	66	67	–	67
		42	41	32	51	66	66	–	66
		46	36	28	44	61	65	–	65
		50	31	24	39	54	64	64	64
		54	27	20	35	49	63	63	63
		58	24	17	31	44	57	61	61
		62	21	15	28	40	52	60	60
		66	19	13	25	36	48	58	58
		70	17	11	22	33	44	54	55
		74	15	9	20	30	40	49	49
		78	13	8	18	28	38	43	43
		82	11	7	16	26	35	37	37
	84 m	38	47	37	56	56	–	–	57
		42	40	31	50	56	57	–	57
		46	35	27	43	56	56	–	56
		50	30	23	38	53	55	–	55
		54	26	19	34	48	54	–	54
		58	23	16	30	43	53	53	53
		62	20	14	27	39	51	52	52
		66	18	12	24	35	47	51	51
		70	15	10	21	32	43	49	49
		74	13	8	19	29	40	48	48
		78	12	7	17	27	37	44	44
		82	10	6	15	25	34	39	39
		86	9	5	14	23	32	34	34
	90 m	38	37	36	38	38	–	–	39(2)
		42	37	31	38	38	–	–	39(2)
		46	35	26	38	38	–	–	38(2)
		50	30	22	37	37	–	–	38(2)
		54	26	19	34	37	37	–	37(2)
		58	23	16	30	36	37	–	37(2)
		62	20	14	26	36	36	–	36(2)
		66	17	11	23	35	35	–	35(2)
		70	15	10	21	32	35	–	35(2)
		74	13	8	19	29	34	–	34(2)
		78	11	6	17	27	33	–	33(2)
		82	10	5	15	24	32	–	32(2)
		86	9	4	13	22	31	–	32(2)
		90	7	–	12	20	29	–	31(2)
		94	6	–	10	19	27	–	28(2)
	96 m	42	31	30	31	31	–	–	31(2)
		46	31	25	31	31	–	–	31(2)
		50	30	21	31	31	–	–	31(2)
		54	26	18	31	31	–	–	31(2)
		58	22	15	29	30	–	–	30(2)
		62	19	13	26	30	30	–	30(2)
		66	17	11	23	29	29	–	29(2)
		70	14	9	20	29	29	–	29(2)
		74	13	7	18	28	28	–	28(2)
		78	11	6	16	26	28	–	28(2)
		82	9	5	14	24	27	–	27(2)
		86	8	–	12	22	27	–	27(2)
		90	7	–	11	20	26	–	26(2)
		94	5	–	10	18	26	–	26(2)
		98	4	–	9	16	24	–	25(2)

* : Double hook block required / Crochet bimoufle exigé / Doppelunterflasche erforderlich / Dubbele hijsblok noodzakelijk
\# : Counterweight 180t + 60t central ballast / Contrepoids 180t + 60t de lest central / Gegengewicht 180t + 60t Zentralballast / Tegengewicht 180t + 60t centraalballast
(2) : SL-counterweight-carrier : max. 175 t / Chariot de superlift : max. 175 t / Superliftwagen : max. 175 t / Superliftwagen : max. 175 t

DEMAG CC 2800 600/900 TON

Lifting capacities at luffing fly jib
Capacités à la volée variable

Tragfähigkeiten am wippbarer Hilfsausleger
Capaciteiten aan de beweegbare hulpgiek

8.4 m | 160t | SWSL 85°–15m | 360° | DIN/ISO 75 %

Main Boom Flèche pr. Hauptausl. Hoofdgiek	Fly jib Volée var. Hilfsausl. Hulpgiek	Radius Portée Auslad. Radius	Superlift 0t#	0t	50t	100t	150t	200t	225t
		m	t	t	t	t	t	t	t
66 m	36 m	22	111*	92	131*	153*	155*	–	155*
		24	98	81	117*	152*	154*	–	154*
		26	88	73	105	137*	150*	–	150*
		28	80	66	95	125*	146*	146*	146*
		30	73	60	87	114*	141*	143*	143*
		34	62	50	74	97	121*	135*	135*
		38	53	43	64	84	105	126*	127*
		42	46	37	56	74	93	111*	114*
	42 m	24	97	80	115*	134*	136*	–	136*
		26	87	71	104	134*	136*	–	136*
		28	79	64	94	123*	133*	–	133*
		30	72	58	86	113*	129*	–	129*
		34	60	49	72	96	119*	123*	123*
		38	52	42	62	83	104	118*	118*
		42	45	36	55	73	92	110*	112*
		46	40	32	48	65	82	99	103
	48 m	26	86	71	103*	116*	118*	–	118*
		28	78	64	93*	116*	118*	–	118*
		30	71	58	85	112*	116*	–	116*
		34	60	48	72	95*	111*	–	111*
		38	51	41	62	83	103*	106*	106*
		42	44	35	54	72	91	102*	102*
		46	39	31	48	64	81	97*	97*
		50	35	27	42	58	73	88	93*
		54	31	24	38	52	66	78	78
	54 m	28	77	62	92*	101*	–	–	103*
		30	70	57	84	101*	103*	–	103*
		34	59	47	71	94*	100*	–	100*
		38	50	40	61	81	97*	97*	97*
		42	43	34	53	71	90	93*	93*
		46	38	30	46	63	80	90	90
		50	33	26	41	56	72	86	86
		54	30	23	37	51	65	79	82
		58	27	20	33	46	59	70	70
	60 m	28	76	62	88	89	–	–	90
		30	69	56	83	89	–	–	90
		34	58	46	70	89	89	–	89
		38	49	39	60	81	86	–	86
		42	43	34	52	71	83	–	83
		46	37	29	46	63	79	81	81
		50	33	25	41	56	71	78	78
		54	29	22	36	50	64	75	75
		58	26	19	33	46	59	72	72
		62	23	17	29	41	54	65	65
		66	21	15	27	38	49	54	54
	66 m	30	68	55	77*	78*	–	–	79*(2)
		34	57	46	69	78*	79*	–	79*(2)
		38	49	38	59	77*	78*	–	78*(2)
		42	42	33	51	70	75	–	75(2)
		46	36	28	45	62	73	–	73(2)
		50	32	24	40	55	69	69	69(2)
		54	28	21	35	50	64	66	66(2)
		58	25	18	32	45	58	62	62(2)
		62	22	16	29	41	53	58	58(2)
		66	20	14	26	37	49	55	54(2)
		70	18	12	23	34	45	51	50(2)
	72 m	34	56	45	67	68	–	–	69
		38	47	37	58	68	69	–	69
		42	41	32	50	67	67	–	67
		46	35	27	44	61	65	–	65
		50	31	23	39	54	64	64	64
		54	27	20	34	48	62	62	62
		58	24	17	31	44	57	61	61
		62	21	15	28	40	52	59	59
		66	18	13	25	36	47	57	57
		70	16	11	22	33	44	54	54
		74	14	9	20	30	40	47	47
		78	13	8	18	28	38	40	40

Main Boom Flèche pr. Hauptausl. Hoofdgiek	Fly jib Volée var. Hilfsausl. Hulpgiek	Radius Portée Auslad. Radius	Superlift 0t#	0t	50t	100t	150t	200t	225t
		m	t	t	t	t	t	t	t
66 m	78 m	34	56	44	59	59	–	–	60
		38	47	37	58	59	–	–	60
		42	41	32	50	59	59	–	59
		46	35	27	44	58	59	–	59
		50	31	23	39	54	58	–	58
		54	27	20	34	48	56	56	56
		58	24	17	30	43	55	55	55
		62	21	14	27	39	51	54	54
		66	18	12	24	36	47	52	52
		70	16	10	22	33	43	50	50
		74	14	9	20	30	40	49	49
		78	12	7	18	28	37	44	44
		82	11	6	16	25	34	38	38
	84 m	38	46	36	51	51	–	–	52(2)
		42	40	30	49	51	–	–	52(2)
		46	34	26	43	51	51	–	51(2)
		50	30	22	38	50	50	–	50(2)
		54	26	18	33	47	50	–	50(2)
		58	22	16	29	43	49	–	49(2)
		62	20	13	26	38	48	48	48(2)
		66	17	11	23	35	46	47	47(2)
		70	15	9	21	32	42	46	46(2)
		74	13	8	18	29	39	44	44(2)
		78	11	6	16	27	36	43	41(2)
		82	10	5	15	24	33	40	38(2)
		86	8	4	13	22	31	35	35(2)
	90 m	38	35	35	35	36	–	–	36(2)
		42	35	29	35	36	–	–	36(2)
		46	34	25	35	36	–	–	36(2)
		50	29	21	35	35	–	–	35(2)
		54	25	18	33	35	–	–	35(2)
		58	22	15	29	34	34	–	34(2)
		62	19	13	26	34	34	–	34(2)
		66	17	11	23	33	33	–	33(2)
		70	15	9	20	32	33	–	33(2)
		74	13	7	18	29	32	–	32(2)
		78	11	6	16	26	31	–	31(2)
		82	9	5	14	24	30	–	30(2)
		86	8	4	13	22	29	–	29(2)
		90	7	–	11	20	28	–	28(2)
		94	6	–	10	18	27	–	27(2)
	96 m	42	29	28	29	29	–	–	30(2)
		46	29	24	29	29	–	–	30(2)
		50	29	20	29	29	–	–	29(2)
		54	25	17	29	29	–	–	29(2)
		58	22	15	28	29	–	–	29(2)
		62	19	12	25	28	28	–	28(2)
		66	16	10	22	28	28	–	28(2)
		70	14	8	20	27	27	–	27(2)
		74	12	7	18	27	27	–	27(2)
		78	10	5	15	26	26	–	26(2)
		82	9	4	14	23	25	–	25(2)
		86	7	–	12	21	25	–	25(2)
		90	6	–	11	19	24	–	24(2)
		94	5	–	9	18	23	–	23(2)
		98	4	–	8	16	23	–	23(2)

* : Double hook block required / Crochet bimoufle exigé / Doppelunterflasche erforderlich / Dubbele hijsblok noodzakelijk
\# : Counterweight 180t + 60t central ballast / Contrepoids 180t + 60t de lest central / Gegengewicht 180t + 60t Zentralballast / Tegengewicht 180t + 60t centraalballast
(2) : SL–counterweight–carrier : max. 175 t / Chariot de superlift : max. 175 t / Superliftwagen : max. 175 t / Superliftwagen : max. 175 t

DEMAG CC 2800 600/900 TON

Lifting capacities at luffing fly jib
Capacités à la volée variable

Tragfähigkeiten am wippbarer Hilfsausleger
Capaciteiten aan de beweegbare hulpgiek

8.4 m | 160t | SWSL 85°–15m | 360° | DIN/ISO 75 %

Main Boom Flèche pr. Hauptausl. Hoofdgiek	Fly jib Volée var. Hilfsausl. Hulpgiek	Radius Portée Auslad. Radius	Superlift 0t#	0t	50t	100t	150t	200t	225t
		m	t	t	t	t	t	t	t
72 m	42 m	24	96*	79	114*	120*	–	–	122*
		26	86	70	102*	120*	122*	–	122*
		28	78	63	93*	119*	120*	–	120*
		30	71	57	85	112*	117*	–	117*
		34	60	48	72	95*	112*	–	112*
		38	51	41	62	82	103*	106*	106*
		42	44	35	54	72	91	101*	101*
		46	39	31	48	64	81	96*	96*
	48 m	26	85	70	102*	104*	–	–	106*
		28	77	63	92*	104*	106*	–	106*
		30	70	57	84	104*	105*	–	105*
		34	59	47	71	94*	101*	–	101*
		38	50	40	61	82	97*	–	97*
		42	44	35	53	72	90	92*	92*
		46	38	30	47	64	80	88	88
		50	34	26	42	57	72	84	84
		54	30	23	37	51	66	80	80
	54 m	28	76	61	91	92*	–	–	93*
		30	69	56	83	92*	–	–	93*
		34	58	46	70	90	91	–	91
		38	49	39	60	80	87	–	87
		42	42	33	52	71	84	84	84
		46	37	29	46	62	79	81	81
		50	33	25	41	56	71	78	78
		54	29	22	36	50	64	75	75
		58	26	19	33	46	59	72	72
	60 m	30	68	55	80*	81*	–	–	82*
		34	57	46	69	81*	81*	–	81*
		38	49	38	59	78*	79*	–	79*
		42	42	33	51	70	76	–	76
		46	36	28	45	62	73	73	73
		50	32	25	40	55	70	71	71
		54	28	21	36	50	64	69	69
		58	25	19	32	45	58	66	66
		62	22	16	29	41	53	64	64
		66	20	14	26	37	49	56	56
	66 m	34	56	45	68	71	–	–	72(2)
		38	48	38	58	70	71	–	71(2)
		42	41	32	51	68	69	–	69(2)
		46	36	28	44	61	67	–	67(2)
		50	31	24	39	54	65	65	65(2)
		54	28	20	35	49	62	62	62(2)
		58	24	18	31	44	57	59	59(2)
		62	22	15	28	40	52	57	57(2)
		66	19	13	25	37	48	54	54(2)
		70	17	12	23	34	44	50	50(2)
	72 m	34	55	44	61	62	–	–	63(2)
		38	47	37	57	62	–	–	63(2)
		42	40	31	50	61	61	–	61(2)
		46	35	26	43	59	60	–	60(2)
		50	30	22	38	53	58	–	58(2)
		54	26	19	34	48	56	56	56(2)
		58	23	16	30	43	54	54	54(2)
		62	20	14	27	39	51	53	53(2)
		66	18	12	24	36	47	51	51(2)
		70	16	10	22	33	43	49	48(2)
		74	14	9	19	30	40	47	45(2)
		78	12	7	18	28	37	41	41(2)

Main Boom Flèche pr. Hauptausl. Hoofdgiek	Fly jib Volée var. Hilfsausl. Hulpgiek	Radius Portée Auslad. Radius	Superlift 0t#	0t	50t	100t	150t	200t	225t
		m	t	t	t	t	t	t	t
72 m	78 m	34	53	43	53	54	–	–	55
		38	46	36	53	54	–	–	55
		42	40	30	49	53	–	–	54
		46	34	26	43	52	53	–	53
		50	30	22	38	51	51	–	51
		54	26	19	34	48	50	–	50
		58	23	16	30	43	49	–	49
		62	20	14	27	39	48	48	48
		66	18	12	24	35	47	47	47
		70	15	10	21	32	43	45	45
		74	14	8	19	30	40	44	44
		78	12	7	17	27	37	42	41
		82	10	6	15	25	34	39	39
	84 m	38	45	34	47	47	–	–	48
		42	39	29	47	47	–	–	48
		46	33	24	42	47	47	–	47
		50	29	21	37	46	46	–	46
		54	25	18	33	45	46	–	46
		58	22	15	29	42	45	–	45
		62	19	13	25	38	44	44	44
		66	16	11	23	34	43	43	43
		70	14	9	20	31	42	42	42
		74	12	7	18	29	39	40	40
		78	11	6	16	26	36	39	39
		82	9	5	14	24	33	38	38
		86	8	4	13	22	31	36	35
		90	7	–	11	20	29	30	30
	90 m	38	33	33	33	34	–	–	34
		42	33	28	33	34	–	–	34
		46	33	24	33	34	–	–	34
		50	29	20	33	33	–	–	34
		54	25	17	32	33	–	–	33
		58	21	15	29	32	32	–	32
		62	19	12	25	32	32	–	32
		66	16	10	22	31	31	–	31
		70	14	8	20	31	31	–	31
		74	12	7	18	28	30	–	30
		78	10	5	16	26	28	–	28
		82	9	4	14	23	27	–	27
		86	8	–	12	21	26	–	26
		90	6	–	11	20	25	–	25
		94	5	–	10	18	24	–	24
	96 m	42	28	27	28	28	–	–	28(1)
		46	28	23	28	28	–	–	28(1)
		50	28	19	28	28	–	–	28(1)
		54	24	16	27	27	–	–	27(1)
		58	21	14	27	27	–	–	27(1)
		62	18	11	25	27	27	–	27(1)
		66	16	10	22	26	26	–	26(1)
		70	13	8	19	26	26	–	26(1)
		74	11	6	17	26	26	–	26(1)
		78	10	5	15	25	25	–	25(1)
		82	8	4	13	23	24	–	24(1)
		86	7	–	12	21	23	–	23(1)
		90	6	–	10	19	22	–	22(1)
		94	5	–	9	17	21	–	21(1)
		98	4	–	8	16	20	–	20(1)

* : Double hook block required / Crochet bimoufle exigé / Doppelunterflasche erforderlich / Dubbele hijsblok noodzakelijk
\# : Counterweight 180t + 60t central ballast / Contrepoids 180t + 60t de lest central / Gegengewicht 180t + 60t Zentralballast / Tegengewicht 180t + 60t centraalballast
(1) : SL–counterweight–carrier : max. 125 t / Chariot de superlift : max. 125 t / Superliftwagen : max. 125 t / Superliftwagen : max. 125 t
(2) : SL–counterweight–carrier : max. 175 t / Chariot de superlift : max. 175 t / Superliftwagen : max. 175 t / Superliftwagen : max. 175 t

DEMAG CC 2800 600/900 TON

Lifting capacities at luffing fly jib
Capacités à la volée variable

Tragfähigkeiten am wippbarer Hilfsausleger
Capaciteiten aan de beweegbare hulpgiek

8.4 m | 160t | SWSL 85°–15m | 360° | DIN/ISO 75 %

Main Boom Flèche pr. Hauptausl. Hoofdgiek	Fly jib Volée var. Hilfsausl. Hulpgiek	Radius Portée Auslad. Radius	Superlift 0t#	0t	50t	100t	150t	200t	225t
		m	t	t	t	t	t	t	t
78 m	48 m	26	84	68	91	92*	–	–	94*
		28	76	62	91	92*	–	–	94*
		30	69	56	83	92*	–	–	93*
		34	58	46	70	88	88	–	88
		38	50	39	60	81	84	–	84
		42	43	34	52	71	80	–	80
		46	38	29	46	63	76	76	76
		50	33	26	41	56	72	73	73
		54	30	23	37	51	65	71	71
	54 m	28	75	60	78*	79*	–	–	81*
		30	68	54	78*	79*	–	–	81*
		34	57	45	69	78*	79*	–	79*
		38	48	38	59	75	76	–	76
		42	42	33	51	70	73	–	73
		46	36	28	45	62	69	–	69
		50	32	25	40	55	66	–	66
		54	28	21	36	50	63	–	63
		58	25	19	32	45	58	–	61
	60 m	30	67	54	70	71	–	–	73
		34	56	45	68	71	–	–	73
		38	48	38	58	69	70	–	70
		42	41	32	51	67	67	–	67
		46	36	28	44	61	65	–	65
		50	31	24	39	55	62	–	62
		54	28	21	35	49	60	60	60
		58	25	18	31	44	57	58	58
		62	22	16	28	40	52	55	55
		66	19	14	26	37	48	53	53
	66 m	34	55	44	60	61	–	–	62
		38	47	37	58	60	–	–	61
		42	40	31	50	59	59	–	59
		46	35	27	44	57	57	–	57
		50	31	23	39	54	55	–	55
		54	27	20	34	48	53	–	53
		58	24	17	31	44	51	–	51
		62	21	15	27	40	49	–	49
		66	19	13	25	36	47	–	48
		70	16	11	22	33	44	–	46
	72 m	34	52	42	52	53	–	–	54
		38	46	35	52	53	–	–	54
		42	39	30	49	52	–	–	52
		46	34	25	43	51	51	–	51
		50	30	22	37	49	49	–	49
		54	26	18	33	47	48	–	48
		58	22	16	30	43	46	–	46
		62	20	13	26	39	45	45	45
		66	17	11	23	35	44	44	44
		70	15	10	21	32	42	42	42
		74	13	8	19	29	39	41	41
		78	12	7	17	27	37	40	40
	78 m	38	46	34	48	49	–	–	50
		42	39	29	48	49	–	–	49
		46	34	25	42	47	48	–	48
		50	29	21	37	46	46	–	46
		54	25	18	33	45	45	–	45
		58	22	15	29	42	43	–	43
		62	19	13	26	38	42	–	42
		66	17	11	23	35	41	–	41
		70	15	9	21	32	39	–	39
		74	13	8	18	29	38	–	38
		78	11	6	17	27	36	–	37
		82	10	5	15	24	34	–	36

Main Boom Flèche pr. Hauptausl. Hoofdgiek	Fly jib Volée var. Hilfsausl. Hulpgiek	Radius Portée Auslad. Radius	Superlift 0t#	0t	50t	100t	150t	225t
		m	t	t	t	t	t	t
78 m	84 m	38	40	33	40	41	–	42
		42	38	27	40	41	–	42
		46	32	23	40	40	–	41
		50	28	20	36	40	40	40
		54	24	17	32	39	39	39
		58	21	14	28	38	38	38
		62	18	12	25	37	37	37
		66	16	10	22	34	36	36
		70	14	8	19	31	35	35
		74	12	7	17	28	34	34
		78	10	5	15	25	32	32
		82	9	4	14	23	31	31
		86	7	–	12	21	30	30
		90	6	–	11	20	28	29
	90 m	42	29	27	29	30	–	30(1)
		46	29	22	29	30	–	30(1)
		50	28	19	29	29	–	29(1)
		54	24	16	28	29	–	29(1)
		58	21	14	28	28	–	28(1)
		62	18	11	25	28	28	28(1)
		66	16	10	22	27	27	27(1)
		70	13	8	19	26	26	26(1)
		74	12	6	17	26	26	26(1)
		78	10	5	15	25	25	25(1)
		82	8	4	13	23	24	24(1)
		86	7	–	12	21	23	23(1)
		90	6	–	10	19	22	22(1)
		94	5	–	9	17	20	20(1)
	96 m	42	25	25	25	–	–	25(1)
		46	25	21	25	25	–	25(1)
		50	25	18	25	25	–	25(1)
		54	23	15	24	25	–	25(1)
		58	20	13	24	24	–	24(1)
		62	17	10	24	24	–	24(1)
		66	15	9	21	23	23	23(1)
		70	13	7	19	23	23	23(1)
		74	11	6	16	22	23	22(1)
		78	9	4	14	22	22	22(1)
		82	8	–	13	21	21	21(1)
		86	6	–	11	20	20	20(1)
		90	5	–	10	18	19	19(1)
		94	4	–	8	17	18	18(1)
		98	–	–	7	15	17	17(1)
		102	–	–	6	14	16	16(1)

* : Double hook block required / Crochet bimoufle exigé / Doppelunterflasche erforderlich / Dubbele hijsblok noodzakelijk
\# : Counterweight 180t + 60t central ballast / Contrepoids 180t + 60t de lest central / Gegengewicht 180t + 60t Zentralballast / Tegengewicht 180t + 60t centraalballast
(1) : SL–counterweight–carrier : max. 125 t / Chariot de superlift : max. 125 t / Superliftwagen : max. 125 t / Superliftwagen : max. 125 t

DEMAG CC 2800 600/900 TON

Lifting capacities at luffing fly jib
Capacités à la volée variable

Tragfähigkeiten am wippbarer Hilfsausleger
Capaciteiten aan de beweegbare hulpgiek

8.4 m 160t **SWSL 85°–15m** 360° DIN/ISO 75 %

Main Boom Flèche pr. Hauptausl. Hoofdgiek	Fly jib Volée var. Hilfsausl. Hulpgiek	Radius Portée Auslad. Radius	Superlift 0t#	Superlift 0t	Superlift 50t	Superlift 100t	Superlift 150t	225t
		m	t	t	t	t	t	t
84 m	54 m	28	70	59	70	71	–	72
		30	67	53	70	71	–	72
		34	56	44	68	70	–	71
		38	47	37	58	68	68	68
		42	41	32	50	65	66	66
		46	36	27	44	61	63	63
		50	31	24	39	54	60	60
		54	28	21	35	49	57	57
		58	25	18	31	44	54	54
		62	22	16	28	40	53	53
	60 m	30	61	52	61	62	–	64
		34	55	43	61	62	–	64
		38	47	37	57	61	–	62
		42	40	31	50	59	59	59
		46	35	27	44	56	57	57
		50	31	23	39	54	55	55
		54	27	20	34	48	52	52
		58	24	17	31	44	50	50
		62	21	15	28	40	48	48
		66	19	13	25	36	46	46
	66 m	34	54	42	54	55	–	56
		38	46	35	54	55	–	55
		42	39	30	49	53	–	54
		46	34	26	43	51	52	52
		50	30	22	38	49	50	50
		54	26	19	34	48	48	48
		58	23	16	30	43	47	47
		62	20	14	27	39	45	45
		66	18	12	24	36	43	43
		70	16	10	22	33	42	42
	72 m	34	48	40	48	48	–	49
		38	45	33	48	48	–	49
		42	38	28	47	47	–	48
		46	33	24	42	46	47	47
		50	29	21	37	45	45	45
		54	25	18	32	43	44	44
		58	22	15	29	42	42	42
		62	19	13	26	38	41	41
		66	17	11	23	34	39	39
		70	14	9	20	31	38	38
		74	13	8	18	29	37	37
		78	11	6	16	26	36	36
	78 m	38	42	33	42	42	–	43
		42	38	27	42	42	–	43
		46	33	23	41	41	–	42
		50	28	20	36	40	41	41
		54	25	17	32	39	40	40
		58	21	15	29	38	38	38
		62	19	12	25	37	37	37
		66	16	10	22	34	36	36
		70	14	9	20	31	34	34
		74	12	7	18	29	33	33
		78	11	6	16	26	32	32
		82	9	5	14	24	31	31

Main Boom Flèche pr. Hauptausl. Hoofdgiek	Fly jib Volée var. Hilfsausl. Hulpgiek	Radius Portée Auslad. Radius	Superlift 0t#	Superlift 0t	Superlift 50t	Superlift 100t	Superlift 150t	225t
		m	t	t	t	t	t	t
84 m	84 m	38	38	31	38	39	–	40
		42	36	26	38	39	–	40
		46	31	22	38	38	–	39
		50	27	18	35	38	38	38
		54	23	15	31	37	37	37
		58	20	13	27	36	36	36
		62	18	11	24	35	35	35
		66	15	9	21	33	34	34
		70	13	8	19	30	33	33
		74	11	6	17	27	32	32
		78	10	5	15	25	31	31
		82	8	–	13	23	29	29
		86	7	–	12	21	28	28
		90	6	–	10	19	27	27
	90 m	42	26	25	27	27	–	27(1)
		46	26	21	27	27	–	27(1)
		50	26	18	26	26	–	26(1)
		54	23	15	26	26	–	26(1)
		58	20	12	25	25	–	25(1)
		62	17	10	24	25	–	25(1)
		66	15	9	21	24	–	24(1)
		70	13	7	19	24	–	24(1)
		74	11	6	16	23	–	23(1)
		78	9	4	14	22	–	22(1)
		82	8	–	13	21	–	21(1)
		86	7	–	11	20	–	20(1)
		90	5	–	10	19	–	19(1)
		94	4	–	9	17	–	18(1)
	96 m	42	22	22	22	–	–	22(1)
		46	22	20	22	22	–	22(1)
		50	22	17	22	22	–	22(1)
		54	22	14	22	22	–	22(1)
		58	19	12	22	22	–	22(1)
		62	16	9	21	21	–	21(1)
		66	14	8	21	21	–	21(1)
		70	12	6	18	20	–	20(1)
		74	10	5	16	20	–	20(1)
		78	9	4	14	19	–	19(1)
		82	7	–	12	18	–	18(1)
		86	6	–	11	18	–	18(1)
		90	5	–	9	17	–	17(1)
		94	4	–	8	16	–	16(1)
		98	–	–	7	15	–	15(1)
		102	–	–	6	13	–	14(1)

* : Double hook block required / Crochet bimoufle exigé / Doppelunterflasche erforderlich / Dubbele hijsblok noodzakelijk
\# : Counterweight 180t + 60t central ballast / Contrepoids 180t + 60t de lest central / Gegengewicht 180t + 60t Zentralballast / Tegengewicht 180t + 60t centraalballast
(1) : SL–counterweight–carrier : max. 125 t / Chariot de superlift : max. 125 t / Superliftwagen : max. 125 t / Superliftwagen : max. 125 t

DEMAG CC 2800 600/900 TON

Working ranges of luffing fly jib
Portées de la volée variable

Arbeitsbereiche mit wippbarer Hilfsausleger
Werkbereik van de beweegbare hulpgiek

SWSL ⊿ 75°

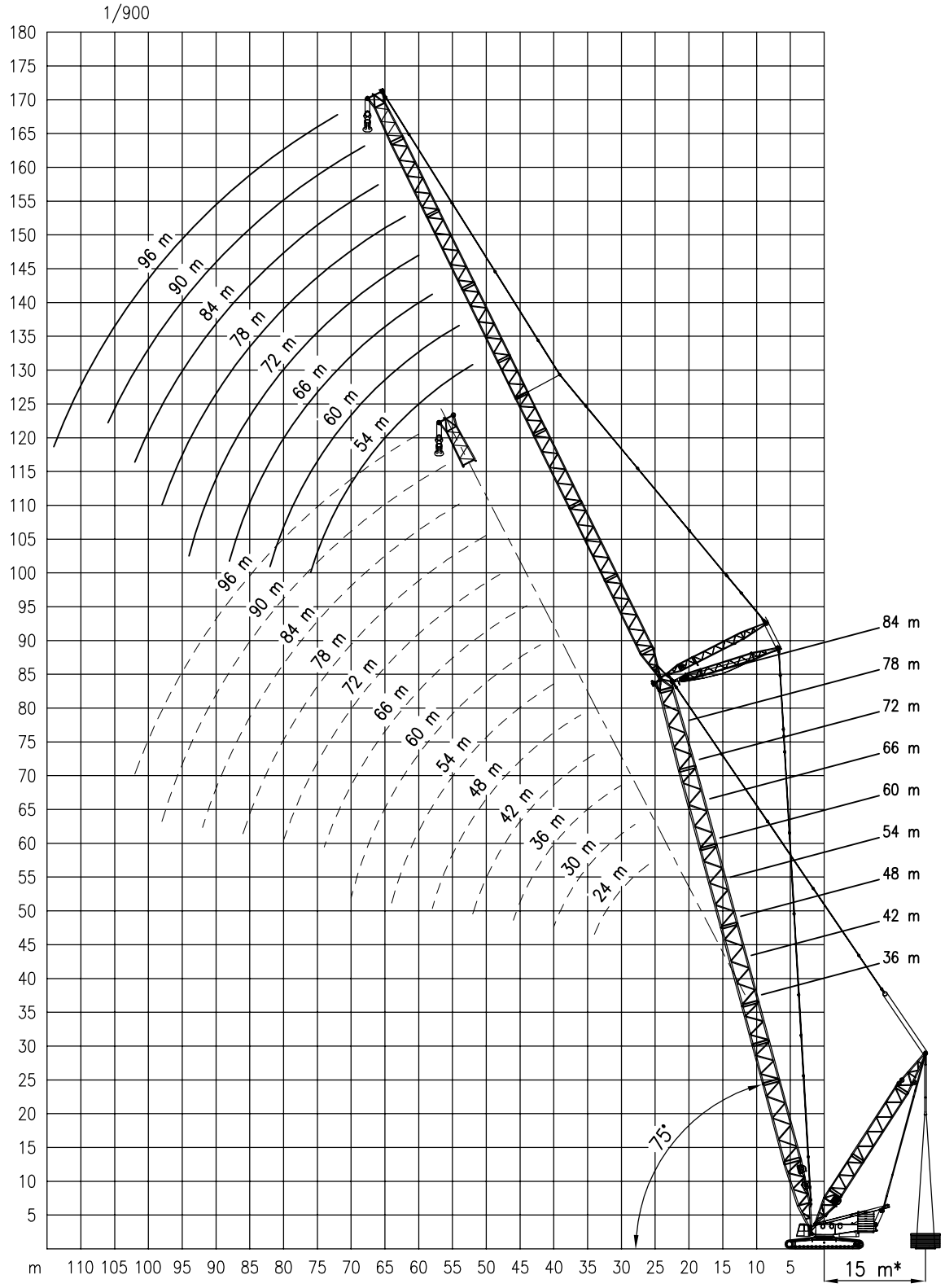

* : 11–13m Available on request / 11–13m Disponible sur demande / 11–13m Auf Anfrage erhältlich / 11–13m Op aanvraag verkrijgbaar

DEMAG CC 2800 600/900 TON

Working ranges of luffing fly jib
Portées de la volée variable

Arbeitsbereiche mit wippbarer Hilfsausleger
Werkbereich van de beweegbare hulpgiek

8.4 m | 160t | SWSL ∠75°–15m | 360° | DIN/ISO 75 %

Main Boom Flèche pr. Hauptausl. Hoofdgiek	Fly jib Volée var. Hilfsausl. Hulpgiek	Radius Portée Auslad. Radius	Superlift 0t#	0t	50t	100t	150t	200t	250t	300t	275t
		m	t	t	t	t	t	t	t	t	t
36 m	24 m	26	87	71	103	135	167*	200*	217*	–	217*
		28	79	64	94	123	153*	182*	202*	–	202*
		30	72	59	86	113	140	167*	190*	–	190*
		34	61	49	73	96	120	143	167*	–	167*
	30 m	28	78	63	93	122	152*	181*	191*	–	191*
		30	71	58	85	112	139	166*	185*	–	185*
		34	60	49	72	96	119	143	165*	–	165*
		38	52	42	62	83	104	125	145	–	150
		40	48	39	58	78	97	117	137	–	144
	36 m	30	70	57	84	111	138	165*	173*	–	173*
		34	59	48	71	95	118	142	163*	–	163*
		38	51	41	62	82	103	124	144	–	147
		42	45	35	54	73	91	110	128	–	134
		46	39	31	48	65	81	98	115	–	119
	42 m	34	58	46	70	93	117	140	155*	–	155*
		38	50	40	60	81	102	122	141	–	141
		42	43	34	53	71	90	108	127	–	129
		46	38	30	47	63	80	97	114	–	118
		50	34	26	42	57	72	88	103	–	108
		52	32	25	39	54	69	83	98	–	98
	48 m	36	53	42	64	86	108	130	139*	–	139*
		38	49	39	59	80	101	122	139*	–	139*
		42	42	33	52	70	89	107	126	–	129
		46	37	29	46	63	79	96	113	118	118
		50	33	26	41	56	71	87	102	109	109
		54	29	23	37	51	65	79	93	–	98
		58	26	20	33	46	59	72	82	–	82
	54 m	40	44	35	54	74	93	113	128*	–	128*
		42	41	32	51	69	88	106	125*	–	125*
		46	36	28	45	61	78	95	112	116	116
		50	32	24	40	55	70	85	101	107	107
		54	28	21	35	49	64	78	92	99	99
		58	25	18	32	45	58	71	84	–	86
		62	23	16	29	41	53	65	74	–	74
		64	21	15	28	39	51	63	68	–	68
	60 m	42	40	31	50	68	87	105	117	–	117
		46	35	27	44	61	77	94	111	–	112
		50	31	23	39	54	69	85	100	–	102
		54	27	20	35	49	63	77	91	96	96
		58	24	18	31	44	57	70	83	89	89
		62	22	15	28	40	52	64	76	–	78
		66	19	13	25	37	48	59	68	–	68
		70	17	12	23	34	44	55	58	–	58
	66 m	44	37	28	46	63	81	99	105	–	105
		46	34	26	43	60	76	93	104	–	104
		50	30	22	38	53	69	84	99	–	100
		54	27	19	34	48	62	76	90	–	92
		58	23	17	30	43	56	69	82	87	87
		62	21	14	27	39	51	64	76	80	80
		66	18	12	24	36	47	59	70	–	71
		70	16	11	22	33	44	54	63	–	63
		74	15	9	20	30	40	50	55	–	55
	72 m	48	31	23	39	55	71	87	87	–	87
		50	29	21	37	52	67	83	86	–	86
		54	25	18	33	47	61	75	84	–	84
		58	22	15	29	42	55	68	81	–	81
		62	19	13	26	38	50	62	75	78	78
		66	17	11	23	35	46	57	69	72	72
		70	15	9	21	32	42	53	64	–	64
		74	13	8	19	29	39	49	57	–	57
		78	12	7	17	27	36	46	50	–	50
		80	11	6	16	26	35	44	47	–	47
	78 m	50	28	21	36	52	67	76	–	–	76
		54	25	17	32	46	60	74	76	–	76
		58	22	15	29	42	55	68	74	–	74
		62	19	13	25	38	50	62	72	–	72
		66	17	11	23	34	46	57	68	–	70
		70	14	9	20	31	42	53	63	65	65
		74	13	7	18	29	39	49	59	–	59
		78	11	6	16	26	36	45	53	–	53
		82	10	5	15	24	33	42	47	–	47
		86	9	4	13	22	31	40	41	–	41

Main Boom Flèche pr. Hauptausl. Hoofdgiek	Fly jib Volée var. Hilfsausl. Hulpgiek	Radius Portée Auslad. Radius	Superlift 0t#	0t	50t	100t	150t	200t	250t	300t	275t
		m	t	t	t	t	t	t	t	t	t
36 m	84 m	54	24	16	31	45	59	63	–	–	63
		58	20	14	28	41	54	63	–	–	63
		62	18	11	24	37	49	61	62	–	62
		66	15	9	22	33	45	56	61	–	61
		70	13	8	19	30	41	52	60	–	60
		74	12	6	17	28	38	48	58	–	59
		78	10	5	15	25	35	44	53	–	53
		82	9	4	13	23	32	41	48	–	48
		86	7	–	12	21	30	39	43	–	43
		90	6	–	11	19	28	36	38	–	38
		92	6	–	10	19	27	35	35	–	35
	90 m	56	21	14	29	42	42	–	–	–	42(3)
		58	20	13	27	40	42	–	–	–	42(3)
		62	17	11	24	36	42	42	–	–	42(3)
		66	15	9	21	33	42	42	–	–	42(3)
		70	13	7	19	30	41	41	–	–	41(3)
		74	11	6	17	27	37	41	–	–	41(3)
		78	9	5	15	25	35	41	41	–	41(3)
		82	8	–	13	23	32	40	40	–	40(3)
		86	7	–	11	21	30	38	39	–	39(3)
		90	6	–	10	19	27	36	38	–	38(3)
		94	5	–	9	17	25	33	35	–	35(3)
		98	4	–	8	16	24	31	31	–	31(3)
	96 m	60	18	11	25	34	34	–	–	–	34(3)
		62	17	10	23	34	34	–	–	–	34(3)
		66	14	8	20	32	34	–	–	–	34(3)
		70	12	7	18	29	34	34	–	–	34(3)
		74	10	5	16	26	33	33	–	–	33(3)
		78	9	4	14	24	33	33	–	–	33(3)
		82	7	–	12	22	31	32	–	–	32(3)
		86	6	–	11	20	29	32	–	–	32(3)
		90	5	–	9	18	27	31	–	–	31(3)
		94	4	–	8	16	25	31	–	–	31(3)
		98	–	–	7	15	23	30	–	–	30(3)
		102	–	–	6	14	21	29	–	–	29(3)
42 m	24 m	26	84	69	101	133	165*	197*	213*	–	213*
		28	76	62	91	121	150	180*	209*	211*	211*
		30	70	56	84	111	138	165*	192*	197*	197*
		34	59	48	71	95	118	142	165*	172*	172*
		36	55	44	66	88	110	132	154*	163*	163*
	30 m	30	69	56	83	110	137	164*	191*	191*	191*
		34	58	47	70	94	117	141	164*	171*	171*
		38	50	40	61	81	102	123	144	152*	152*
		42	44	35	53	72	90	109	127	140	137
	36 m	32	62	50	75	100	126	151*	172*	–	172*(5)
		34	57	46	69	93	116	140	163*	168*	168*(5)
		38	49	39	60	81	101	122	143	152*	152*(5)
		42	43	34	52	71	90	108	127	137	137(5)
		46	38	30	46	63	80	97	113	124	124(5)
		48	36	28	44	60	76	92	108	116	116(5)
	42 m	36	52	41	63	85	107	129	151*	–	151*(5)
		38	48	38	59	79	100	121	141*	–	145*(5)
		42	42	33	51	70	88	107	125	133	133(5)
		46	37	28	45	62	79	95	112	124	124(5)
		50	32	25	40	56	71	86	101	114	114(5)
		54	29	22	36	50	64	78	92	–	96(5)

* : Double hook block required / Crochet bimoufle exigé / Doppelunterflasche erforderlich / Dubbele hijsblok noodzakelijk
\# : Counterweight 180t + 60t central ballast / Contrepoids 180t + 60t de lest central / Gegengewicht 180t + 60t Zentralballast / Tegengewicht 180t + 60t centraalballast
(3) : SL–counterweight–carrier : max. 225 t / Chariot de superlift : max. 225 t / Superliftwagen : max. 225 t / Superliftwagen : max. 225 t
(5) : SL–counterweight–carrier : max. 325 t / Chariot de superlift : max. 325 t / Superliftwagen : max. 325 t / Superliftwagen : max. 325 t

DEMAG CC 2800 600/900 TON

Working ranges of luffing fly jib
Portées de la volée variable

Arbeitsbereiche mit wippbarer Hilfsausleger
Werkbereik van de beweegbare hulpgiek

8.4 m | 160t | SWSL 75°–15m | 360° | DIN/ISO 75 %

Main Boom Flèche pr. Hauptausl. Hoofdgiek	Fly jib Volée var. Hilfsausl. Hulpgiek	Radius Portée Auslad. Radius	Superlift 0t#	0t	50t	100t	150t	200t	250t	300t	325t
		m	t	t	t	t	t	t	t	t	t
42 m	48 m	38	47	37	58	78	99	120	138*	–	138*
		42	41	32	50	69	87	106	124*	129*	129*
		46	36	28	44	61	78	95	111	120	120
		50	32	24	39	55	70	85	101	112	112
		54	28	21	35	49	63	78	92	104	104
		58	25	19	32	45	58	71	84	89	89
		60	24	17	30	43	56	68	81	–	81
	54 m	40	42	33	52	72	92	111	128*	–	128*
		42	39	30	49	68	86	105	123*	128*	128*
		46	34	26	43	60	77	93	110	118	118
		50	30	23	38	53	69	84	99	108	108
		54	27	20	34	48	62	76	90	99	99
		58	24	17	31	44	57	70	83	92	92
		62	21	15	28	40	52	64	76	79	79
		64	20	14	26	38	50	62	73	–	73
	60 m	44	36	27	45	63	80	98	114*	–	114*
		46	34	25	42	59	76	92	109*	–	113*
		50	30	22	37	53	68	83	99	105	105
		54	26	19	33	47	61	75	90	98	98
		58	23	16	30	43	56	69	82	92	92
		62	20	14	27	39	51	63	75	83	83
		66	18	12	24	36	47	58	70	73	73
		70	16	11	22	33	43	54	63	–	63
	66 m	46	33	24	41	58	75	92	101	–	101
		50	29	21	37	52	67	82	98	–	100
		54	25	18	32	47	61	75	89	94	94
		58	22	15	29	42	55	68	81	89	89
		62	19	13	26	38	50	62	75	84	84
		66	17	11	23	35	46	57	69	75	75
		70	15	10	21	32	43	53	64	66	66
		74	13	8	19	29	39	49	58	–	58
		76	13	8	18	28	38	48	54	–	54
	72 m	50	27	19	35	51	66	81	83	–	83(4)
		54	24	16	31	45	59	73	82	–	82(4)
		58	21	14	28	41	54	67	80	–	81(4)
		62	18	12	25	37	49	61	73	78	78(4)
		66	16	10	22	34	45	56	68	74	73(4)
		70	14	8	20	31	41	52	63	67	67(4)
		74	12	7	17	28	38	48	58	60	60(4)
		78	11	6	16	26	35	45	53	–	53(4)
		82	9	5	14	24	33	42	47	–	47(4)
	78 m	52	25	17	33	47	62	73	–	–	73(4)
		54	23	16	31	45	59	73	73	–	73(4)
		58	20	13	27	40	53	67	71	–	71(4)
		62	17	11	24	37	49	61	71	–	71(4)
		66	15	9	21	33	45	56	67	69	69(4)
		70	13	8	19	30	41	52	62	67	67(4)
		74	11	6	17	28	38	48	58	62	62(4)
		78	10	5	15	25	35	44	54	55	55(4)
		82	9	4	14	23	32	41	50	–	50(4)
		86	7	–	12	21	30	39	44	–	44(4)
		88	7	–	12	20	29	38	41	–	41(4)
	84 m	54	22	15	30	44	58	60	–	–	60(4)
		58	19	12	26	39	52	60	–	–	60(4)
		62	16	10	23	36	48	60	60	–	60(4)
		66	14	8	20	32	44	55	60	–	60(4)
		70	12	7	18	29	40	51	59	–	59(4)
		74	10	5	16	26	37	47	57	58	58(4)
		78	9	4	14	24	34	43	53	56	56(4)
		82	7	–	12	22	31	40	49	50	50(4)
		86	6	–	11	20	29	38	45	45	45(4)
		90	5	–	10	18	27	35	40	–	40(4)
		94	4	–	9	17	25	33	35	–	35(4)
	90 m	58	18	12	26	39	41	–	–	–	41(3)
		62	16	10	22	35	41	41	–	–	41(3)
		66	14	8	20	32	41	41	–	–	41(3)
		70	12	6	17	29	40	40	–	–	40(3)
		74	10	5	15	26	36	40	–	–	40(3)
		78	8	–	13	24	34	40	40	–	40(3)
		82	7	–	12	21	31	39	39	–	39(3)
		86	6	–	10	19	29	37	38	–	38(3)
		90	5	–	9	18	26	35	38	–	38(3)
		94	4	–	8	16	24	33	37	–	37(3)
		98	–	–	7	15	23	31	33	–	33(3)
		100	–	–	6	14	22	30	31	–	31(3)

Main Boom Flèche pr. Hauptausl. Hoofdgiek	Fly jib Volée var. Hilfsausl. Hulpgiek	Radius Portée Auslad. Radius	Superlift 0t#	0t	50t	100t	150t	200t	250t	300t	325t
		m	t	t	t	t	t	t	t	t	t
42 m	96 m	60	16	10	23	33	33	–	–	–	33(3)
		62	15	9	22	33	33	–	–	–	33(3)
		66	13	7	19	31	33	–	–	–	33(3)
		70	11	5	17	28	33	33	–	–	33(3)
		74	9	4	15	25	32	32	–	–	32(3)
		78	8	–	13	23	32	32	–	–	32(3)
		82	6	–	11	21	30	31	–	–	31(3)
		86	5	–	10	19	28	31	–	–	31(3)
		90	4	–	8	17	26	31	–	–	31(3)
		94	–	–	7	15	24	30	–	–	30(3)
		98	–	–	6	14	22	30	–	–	30(3)
		102	–	–	5	13	20	28	–	–	30(3)
48 m	24 m	28	74	60	89	118	148	177*	207*	208*	208*
		30	67	54	81	108	136	163*	190*	201*	201*
		34	57	46	69	93	116	140	163*	174*	174*
		38	49	39	60	80	101	122	143	161*	161*
	30 m	32	61	49	74	99	124	149	175*	184*	184*
		34	56	45	68	92	115	139	162*	175*	175*
		38	48	38	59	80	100	121	142	156*	156*
		42	42	33	52	70	89	107	126	142	142
		44	39	31	49	66	84	101	119	136	138
	36 m	34	55	44	67	91	114	138*	161*	164*	164*
		38	47	37	58	79	99	120	141*	152*	152*
		42	41	32	51	69	88	106	125	136*	136*
		46	36	28	45	62	78	95	112	124	124
		50	32	25	40	55	71	86	101	110	110
	42 m	36	50	39	61	83	105	127*	149*	–	150*
		38	46	36	57	77	98	119	139*	150*	150*
		42	40	31	49	68	86	105	124*	137*	137*
		46	35	27	44	60	77	94	111	123*	123*
		50	31	23	39	54	69	85	100	112	112
		54	28	20	35	49	63	77	91	102	102
	48 m	40	42	32	52	71	91	111	130*	136*	136*
		42	39	30	49	67	86	104	123*	133*	133*
		46	34	26	43	59	76	93	110	123*	123*
		50	30	22	38	53	69	84	99	114	114
		54	27	19	34	48	62	76	90	104	105
		58	24	17	31	44	57	70	83	93	93
		60	22	16	29	42	54	67	79	85	85
	54 m	42	38	28	47	66	84	103	121*	–	121*
		46	33	24	41	58	75	92	108*	115*	115*
		50	29	21	37	52	67	83	98	109*	109*
		54	25	18	33	47	61	75	89	99	99
		58	22	15	29	42	55	68	81	91	91
		62	20	13	26	39	51	63	75	82	82
		66	18	12	24	35	47	58	69	–	70
	60 m	46	32	23	41	57	74	91	108*	–	110*
		50	28	20	36	51	66	82	97	105	105
		54	24	17	32	46	60	74	88	98	98
		58	21	15	28	42	55	68	81	91	91
		62	19	12	25	38	50	62	74	85	85
		66	17	11	23	34	46	57	68	75	75
		70	15	9	21	32	42	53	64	65	65
		72	14	9	20	30	41	51	60	–	60
	66 m	48	29	20	37	53	69	85	96*	–	96*
		50	27	19	35	50	66	81	96*	–	96*
		54	23	16	31	45	59	73	87	93*	93*
		58	20	14	27	41	54	67	80	89	89
		62	18	12	24	37	49	61	73	84	84
		66	16	10	22	34	45	56	68	77	77
		70	14	8	20	31	41	52	63	68	68
		74	12	7	18	28	38	48	58	60	60
		78	11	6	16	26	36	45	52	–	52

* : Double hook block required / Crochet bimoufle exigé / Doppelunterflasche erforderlich / Dubbele hijsblok noodzakelijk
\# : Counterweight 180t + 60t central ballast / Contrepoids 180t + 60t de lest central / Gegengewicht 180t + 60t Zentralballast / Tegengewicht 180t + 60t centraalballast
(3) : SL–counterweight–carrier : max. 225 t / Chariot de superlift : max. 225 t / Superliftwagen : max. 225 t / Superliftwagen : max. 225 t
(4) : SL–counterweight–carrier : max. 275 t / Chariot de superlift : max. 275 t / Superliftwagen : max. 275 t / Superliftwagen : max. 275 t

DEMAG CC 2800 600/900 TON

Lifting capacities at luffing fly jib
Capacités à la volée variable

Tragfähigkeiten am wippbarer Hilfsausleger
Capaciteiten aan de beweegbare hulpgiek

8.4 m | 160t | SWSL ⊿ 75°–15m | 360° | DIN/ISO 75 %

Main Boom Flèche pr. Hauptausl. Hoofdgiek	Fly jib Volée var. Hilfsausl. Hulpgiek	Radius Portée Auslad. Radius	Superlift 0t#	0t	50t	100t	150t	200t	250t	300t	325t
		m	t	t	t	t	t	t	t	t	t
48 m	72 m	50	25	17	34	49	64	79	79	–	79
		54	22	15	30	44	58	72	79	–	79
		58	19	12	26	39	53	66	78	–	78
		62	16	10	23	36	48	60	72	77	77
		66	14	8	20	32	44	55	66	74	74
		70	12	7	18	29	40	51	62	69	69
		74	11	6	16	27	37	47	57	62	62
		78	9	4	14	25	34	44	53	55	55
		82	8	–	13	23	32	41	48	–	48
		84	7	–	12	22	31	40	44	–	44
	78 m	54	21	14	29	43	58	69	69	–	69(4)
		58	18	12	26	39	52	65	69	–	69(4)
		62	16	10	23	35	47	60	69	–	69(4)
		66	14	8	20	32	43	55	66	68	68(4)
		70	12	6	18	29	40	50	61	66	66(4)
		74	10	5	16	26	37	47	57	63	62(4)
		78	9	4	14	24	34	43	53	57	57(4)
		82	7	–	12	22	31	40	49	51	51(4)
		86	6	–	11	20	29	38	45	–	45(4)
		90	5	–	10	18	27	35	39	–	39(4)
	84 m	56	19	12	26	40	54	58	–	–	58(4)
		58	17	10	24	38	51	58	–	–	58(4)
		62	15	8	21	34	46	58	58	–	58(4)
		66	13	7	19	31	42	54	58	–	58(4)
		70	11	5	16	28	39	49	58	–	58(4)
		74	9	4	14	25	36	46	56	58	58(4)
		78	8	–	13	23	33	42	52	57	57(4)
		82	6	–	11	21	30	39	48	51	51(4)
		86	5	–	10	19	28	37	45	46	46(4)
		90	4	–	9	17	26	34	41	41	41(4)
		94	–	–	7	16	24	32	36	–	36(4)
		96	–	–	7	15	23	31	33	–	33(4)
	90 m	60	16	9	22	36	39	39	–	–	39(3)
		62	14	8	21	34	39	39	–	–	39(3)
		66	12	6	18	30	39	39	–	–	39(3)
		70	10	5	16	27	38	39	–	–	39(3)
		74	9	–	14	25	35	39	–	–	39(3)
		78	7	–	12	22	32	39	39	–	39(3)
		82	6	–	11	20	30	39	39	–	39(3)
		86	5	–	9	18	27	36	38	–	38(3)
		90	–	–	8	17	25	34	37	–	37(3)
		94	–	–	7	15	23	32	37	–	36(3)
		98	–	–	6	14	22	30	34	–	34(3)
		100	–	–	5	13	21	29	32	–	32(3)
	96 m	62	14	7	20	32	32	–	–	–	32(3)
		66	11	6	18	30	32	–	–	–	32(3)
		70	9	4	15	27	32	32	–	–	32(3)
		74	8	–	13	24	32	32	–	–	32(3)
		78	6	–	12	22	31	31	–	–	31(3)
		82	5	–	10	19	29	31	–	–	31(3)
		86	4	–	8	18	27	30	30	–	30(3)
		90	–	–	7	16	25	30	30	–	30(3)
		94	–	–	6	14	23	30	30	–	30(3)
		98	–	–	5	13	21	29	30	–	30(3)
		102	–	–	4	12	19	27	30	–	30(3)
		106	–	–	–	11	18	25	27	–	27(3)
54 m	30 m	32	59	46	72	97	122	147*	169*	–	169*
		34	54	43	66	90	113	137*	160*	169*	169*
		38	46	36	57	78	98	119	140*	153*	153*
		42	40	31	50	68	87	105	124	141*	141*
		44	38	29	47	64	82	100	117	135	136*
	36 m	36	49	38	60	82	104	126*	148*	156*	156*
		38	46	35	56	77	98	118	139*	152*	152*
		42	40	31	49	68	86	105	123*	139*	139*
		46	35	27	43	60	77	94	110	127*	129*
		50	31	23	39	54	69	85	100	115	120
	42 m	38	44	34	55	75	96	117	138*	141*	141*
		42	38	29	48	66	85	103	122*	136*	136*
		46	33	25	42	59	75	92	109	125*	125*
		50	29	22	37	53	68	83	98	114	115
		54	26	19	33	48	62	76	90	104	107
		56	25	18	32	45	59	72	86	99	100

Main Boom Flèche pr. Hauptausl. Hoofdgiek	Fly jib Volée var. Hilfsausl. Hulpgiek	Radius Portée Auslad. Radius	Superlift 0t#	0t	50t	100t	150t	200t	250t	300t	235t
		m	t	t	t	t	t	t	t	t	t
54 m	48 m	42	37	28	47	65	84	102	121*	126*	126*
		46	32	24	41	58	75	91	108*	120*	120*
		50	28	21	36	52	67	82	98	113*	113*
		54	25	18	33	47	61	75	89	103	105
		58	22	15	29	42	55	68	81	94	98
		62	20	14	26	39	51	63	75	84	84
	54 m	44	33	24	42	60	78	95	113*	116*	116*
		46	31	22	40	56	73	90	107*	116*	116*
		50	27	19	35	50	66	81	96	109*	109*
		54	23	16	31	45	59	73	87	101	101
		58	21	14	28	41	54	67	80	93	94
		62	18	12	25	37	49	62	74	86	87
		66	16	10	22	34	45	57	68	75	75
		68	15	10	21	33	44	55	66	69	69
	60 m	46	30	21	39	56	72	89	103*	–	103*
		50	26	18	34	50	65	80	95*	102*	102*
		54	23	15	30	44	59	73	87	97*	97*
		58	20	13	27	40	53	66	79	91	91
		62	17	11	24	36	49	61	73	85	86
		66	15	9	21	33	45	56	67	79	79
		70	13	8	19	30	41	52	62	69	69
		74	12	7	17	28	38	48	58	59	59
	66 m	50	25	17	33	49	64	79	91	–	91
		54	22	14	29	44	58	72	86	90	90
		58	19	12	26	39	52	65	78	87	87
		62	16	10	23	36	48	60	72	83	83
		66	14	8	20	32	44	55	66	78	79
		70	12	7	18	29	40	51	62	72	72
		74	11	6	16	17	37	47	57	63	63
		78	9	4	15	25	35	44	53	55	55
		80	9	4	14	24	33	43	51	51	51
	72 m	52	22	14	30	45	59	74	75	–	75
		54	20	13	28	42	56	70	75	–	75
		58	17	11	24	38	51	64	75	–	75
		62	15	9	21	34	47	59	71	74	74
		66	13	7	19	31	43	54	65	73	73
		70	11	5	17	28	39	50	60	71	71
		74	9	4	15	26	36	46	56	65	65
		78	8	–	13	23	33	43	52	58	58
		82	7	–	12	21	31	40	49	51	51
		86	6	–	10	20	29	37	44	–	44
	78 m	56	18	11	26	40	53	66	66	–	66
		58	17	10	24	38	51	64	66	–	66
		62	14	8	21	34	46	58	66	–	66
		66	12	6	18	31	42	53	65	66	66
		70	10	5	16	28	39	49	60	65	65
		74	9	4	14	25	36	46	56	63	63
		78	7	–	13	23	33	42	52	59	59
		82	6	–	11	21	30	39	48	53	53
		86	5	–	10	19	28	37	45	47	47
		90	4	–	9	17	26	35	42	42	42
		92	4	–	8	17	25	33	38	–	38
	84 m	58	16	9	23	37	50	55	–	–	55(4)
		62	13	7	20	33	45	55	55	–	55(4)
		66	11	5	17	29	41	52	55	–	55(4)
		70	9	4	15	26	38	48	55	–	55(4)
		74	8	–	13	24	34	45	54	54	54(4)
		78	6	–	11	22	32	41	51	53	53(4)
		82	5	–	10	20	29	38	47	52	52(4)
		86	4	–	9	18	27	36	44	48	48(4)
		90	–	–	7	16	25	33	42	43	43(4)
		94	–	–	6	15	23	31	38	38	38(4)
		96	–	–	6	14	22	30	36	36	36(4)
	90 m	60	14	7	21	34	38	38	–	–	38(4)
		62	13	6	19	32	38	38	–	–	38(4)
		66	11	5	17	29	38	38	–	–	38(4)
		70	9	–	15	26	37	38	–	–	38(4)
		74	7	–	13	23	34	38	–	–	38(4)
		78	6	–	11	21	31	38	38	–	38(4)
		82	5	–	9	19	29	38	38	–	38(4)
		86	–	–	8	17	26	35	38	–	38(4)
		90	–	–	7	16	24	33	37	–	37(4)
		94	–	–	6	14	22	31	36	–	36(4)
		98	–	–	5	13	21	29	36	–	36(4)
		100	–	–	4	12	20	28	33	–	33(4)

* : Double hook block required / Crochet bimoufle exigé / Doppelunterflasche erforderlich / Dubbele hijsblok noodzakelijk
\# : Counterweight 180t + 60t central ballast / Contrepoids 180t + 60t de lest central / Gegengewicht 180t + 60t Zentralballast / Tegengewicht 180t + 60t centraalballast
(3) : SL–counterweight–carrier : max. 225 t / Chariot de superlift : max. 225 t / Superliftwagen : max. 225 t / Superliftwagen : max. 225 t
(4) : SL–counterweight–carrier : max. 275 t / Chariot de superlift : max. 275 t / Superliftwagen : max. 275 t / Superliftwagen : max. 275 t

DEMAG CC 2800 600/900 TON

Lifting capacities at luffing fly jib
Capacités à la volée variable

Tragfähigkeiten am wippbarer Hilfsausleger
Capaciteiten aan de beweegbare hulpgiek

8.4 m | 160t | SWSL 75°–15m | 360° | DIN/ISO 75 %

Main Boom Flèche pr. Hauptausl. Hoofdgiek	Fly jib Volée var. Hilfsausl. Hulpgiek	Radius Portée Auslad. Radius	Superlift 0t#	0t	50t	100t	150t	200t	250t	300t	325t
		m	t	t	t	t	t	t	t	t	t
54 m	96 m	64	11	–	17	30	31	–	–	–	31(3)
		66	10	–	16	28	31	31	–	–	31(3)
		70	8	–	14	25	31	31	–	–	31(3)
		74	6	–	12	23	31	31	–	–	31(3)
		78	5	–	10	20	30	31	–	–	31(3)
		82	4	–	9	18	28	31	–	–	31(3)
		86	–	–	7	16	26	30	30	–	30(3)
		90	–	–	6	15	23	30	30	–	30(3)
		94	–	–	5	13	22	30	30	–	30(3)
		98	–	–	4	12	20	28	30	–	30(3)
		102	–	–	–	11	18	26	30	–	30(3)
		106	–	–	–	10	17	24	29	–	28(3)
60 m	30 m	34	52	40	64	87	111	134*	158*	168*	168*
		38	44	34	55	76	96	117	138*	157*	157*
		42	38	29	48	66	85	104	122*	141*	142*
		46	34	25	42	59	76	93	109	126*	129*
	36 m	38	43	33	54	75	95	116	137*	150*	150*
		42	38	28	47	66	84	103	121	137*	137*
		46	33	24	42	58	75	92	109	124*	124*
		50	29	21	37	52	68	83	98	113	115
		52	27	20	35	50	64	79	94	108	113
	42 m	40	39	29	49	68	88	108*	127*	132*	132*
		42	36	27	46	64	83	101	120*	131*	131*
		46	31	23	40	57	74	90	107*	123*	123*
		50	27	20	36	51	66	81	97	112*	115*
		54	24	17	32	46	60	74	88	102	107*
		58	22	15	29	42	55	68	81	94	98
	48 m	42	35	25	45	63	82	100	119*	–	119*
		46	30	22	39	56	73	89	106	118*	118*
		50	26	19	35	50	65	81	96	111*	111*
		54	23	16	31	45	59	73	87	101	104
		58	20	14	28	41	54	67	80	93	97
		62	18	12	25	37	49	61	74	86	90
		64	17	11	24	36	47	59	71	82	82
	54 m	46	29	20	38	55	71	88	105*	109*	109*
		50	25	17	33	49	64	79	94*	105*	105*
		54	22	14	29	44	58	72	86	98*	98*
		58	19	12	26	39	52	65	79	91	91
		62	17	10	23	36	48	60	72	84	85
		66	15	9	21	33	44	55	67	78	80
		70	13	7	19	30	41	51	62	68	68
	60 m	48	26	17	34	51	67	83	96*	–	96*
		50	24	16	32	48	63	78	94*	96*	96*
		54	21	13	28	43	57	71	85	94*	94*
		58	18	11	25	39	52	65	78	90	90
		62	16	9	22	35	47	59	71	83	85
		66	14	8	20	32	43	55	66	77	80
		70	12	6	18	29	40	50	61	72	73
		74	10	5	16	27	37	47	57	63	63
		76	10	5	15	25	36	45	55	58	58
	66 m	52	21	14	29	44	59	74	84	–	84
		54	20	12	27	42	56	70	84	–	84
		58	17	10	24	38	51	64	77	83	83
		62	15	8	21	34	46	58	70	80	80
		66	13	7	19	31	42	54	65	76	76
		70	11	5	17	28	39	50	60	71	72
		74	9	4	15	25	36	46	56	66	67
		78	8	–	13	23	33	43	52	59	59
		82	7	–	12	21	31	40	49	50	50
	72 m	54	18	11	26	41	55	69	71	–	71
		58	15	9	23	36	50	63	71	–	71
		62	13	7	20	33	45	57	69	71	71
		66	11	5	17	29	41	52	64	70	70
		70	9	4	15	27	38	48	59	68	68
		74	8	–	13	24	35	45	55	65	66
		78	7	–	12	22	32	42	51	60	60
		82	5	–	10	20	29	39	48	53	53
		86	4	–	9	18	27	36	45	47	47

Main Boom Flèche pr. Hauptausl. Hoofdgiek	Fly jib Volée var. Hilfsausl. Hulpgiek	Radius Portée Auslad. Radius	Superlift 0t#	0t	50t	100t	150t	200t	250t	300t	325t
		m	t	t	t	t	t	t	t	t	t
60 m	78 m	56	16	9	24	38	52	62	62	–	62
		58	15	8	22	36	49	62	62	–	62
		62	13	6	19	32	45	57	62	–	62
		66	11	5	17	29	41	52	62	–	62
		70	9	–	15	26	37	48	59	62	62
		74	7	–	13	24	34	44	54	61	61
		78	6	–	11	21	31	41	51	60	60
		82	5	–	10	19	29	38	47	56	56
		86	4	–	9	18	27	36	44	50	50
		90	–	–	7	16	25	33	42	44	44
		92	–	–	7	15	24	32	40	41	41
	84 m	60	13	6	19	33	46	52	–	–	52
		62	11	5	18	31	44	52	52	–	52
		66	9	4	16	28	40	51	52	–	52
		70	8	–	14	25	36	47	52	–	52
		74	6	–	12	22	33	43	52	52	52
		78	5	–	10	20	30	40	50	52	52
		82	4	–	9	18	28	37	46	52	52
		86	–	–	7	16	25	35	43	50	50
		90	–	–	6	15	24	32	41	45	45
		94	–	–	5	13	22	30	38	40	40
		98	–	–	4	12	20	28	35	35	35
	90 m	62	11	–	18	30	36	36	–	–	36(4)
		66	9	–	15	27	36	36	–	–	36(4)
		70	7	–	13	24	36	36	–	–	36(4)
		74	6	–	11	22	33	36	–	–	36(4)
		78	4	–	10	20	30	36	36	–	36(4)
		82	–	–	8	18	27	36	36	–	36(4)
		86	–	–	7	16	25	34	36	–	36(4)
		90	–	–	6	14	23	32	36	–	36(4)
		94	–	–	5	13	21	29	36	–	36(4)
		98	–	–	4	12	20	27	35	–	35(4)
		102	–	–	–	10	18	26	33	–	33(4)
	96 m	66	8	–	14	27	30	30	–	–	30(3)
		70	7	–	12	24	30	30	–	–	30(3)
		74	5	–	10	21	30	30	–	–	30(3)
		78	4	–	9	19	29	30	–	–	30(3)
		82	–	–	7	17	27	30	–	–	30(3)
		86	–	–	6	15	24	29	29	–	29(3)
		90	–	–	5	14	22	29	29	–	29(3)
		94	–	–	4	12	20	29	29	–	29(3)
		98	–	–	–	11	19	27	28	–	28(3)
		102	–	–	–	10	17	25	28	–	28(3)
		106	–	–	–	9	16	23	27	–	27(3)
66 m	36 m	38	41	31	52	73	93	114*	130*	–	130*
		42	36	26	45	64	82	101	119*	127*	127*
		46	31	22	40	57	73	90	107*	118*	118*
		50	27	19	35	51	66	81	97	110*	110*
		54	24	17	32	46	60	74	88	102	103
	42 m	42	34	24	44	62	81	99	118*	124*	124*
		46	29	21	38	55	72	89	105	118*	118*
		50	26	18	34	49	65	80	95	110*	111*
		54	22	15	30	44	58	73	87	101	103
		58	20	13	27	40	53	66	79	92	97
		60	19	12	26	39	51	64	76	89	94
	48 m	44	30	21	40	58	75	93*	110*	–	112*
		46	28	20	37	54	71	88	104*	112*	112*
		50	25	17	33	48	64	79	94*	106*	106*
		54	21	14	29	44	58	72	86	98*	98*
		58	19	12	26	39	52	65	78	91	91
		62	17	10	23	36	48	60	72	84	86
		66	15	9	21	33	44	56	67	78	81
	54 m	48	25	16	33	50	66	82	98*	100*	100*
		50	23	15	31	47	62	78	93*	98*	98*
		54	20	13	27	42	56	70	84	95*	95*
		58	17	10	24	38	51	64	77	90	91
		62	15	9	22	34	47	59	71	83	86
		66	13	7	19	31	43	54	65	77	82
		70	11	6	17	29	39	50	61	71	73
		72	11	5	16	27	38	48	59	66	66

* : Double hook block required / Crochet bimoufle exigé / Doppelunterflasche erforderlich / Dubbele hijsblok noodzakelijk
\# : Counterweight 180t + 60t central ballast / Contrepoids 180t + 60t de lest central / Gegengewicht 180t + 60t Zentralballast / Tegengewicht 180t + 60t centraalballast
(3) : SL–counterweight–carrier : max. 225 t / Chariot de superlift : max. 225 t / Superliftwagen : max. 225 t / Superliftwagen : max. 225 t
(4) : SL–counterweight–carrier : max. 275 t / Chariot de superlift : max. 275 t / Superliftwagen : max. 275 t / Superliftwagen : max. 275 t

DEMAG CC 2800 600/900 TON

Lifting capacities at luffing fly jib
Capacités à la volée variable

Tragfähigkeiten am wippbarer Hilfsausleger
Capaciteiten aan de beweegbare hulpgiek

8.4 m | 160t | SWSL 75°–15m | 360° | DIN/ISO 75 %

Main Boom Flèche pr. Hauptausl. Hoofdgiek	Fly jib Volée var. Hilfsausl. Hulpgiek	Radius Portée Auslad. Radius	Superlift 0t#	0t	50t	100t	150t	200t	250t	300t	325t
		m	t	t	t	t	t	t	t	t	t
66 m	60 m	50	22	14	30	46	61	77	87	–	87
		54	19	12	27	41	55	69	84	87	87
		58	16	9	23	37	50	63	76	86	86
		62	14	8	21	34	46	58	70	82	82
		66	12	6	18	30	42	53	65	76	78
		70	10	5	16	28	39	49	60	71	74
		74	9	4	14	25	36	46	56	66	67
		76	8	–	14	24	34	44	54	62	62
	66 m	52	19	12	27	43	57	72	76	–	76
		54	18	10	25	40	54	69	76	–	76
		58	15	8	22	36	49	62	75	76	76
		62	13	7	20	32	45	57	69	75	75
		66	11	5	17	29	41	52	64	73	73
		70	9	4	15	27	38	48	59	70	70
		74	8	–	13	24	35	45	55	65	68
		78	7	–	12	22	32	42	51	61	62
		82	6	–	11	20	30	39	48	54	54
	72 m	56	15	8	22	37	51	64	66	–	66
		58	14	7	21	35	48	61	66	–	66
		62	12	5	18	31	44	56	65	–	65
		66	10	4	16	28	40	51	63	65	65
		70	8	–	14	25	36	47	58	64	64
		74	7	–	12	23	33	44	54	62	62
		78	5	–	10	21	31	40	50	59	60
		82	4	–	9	19	28	38	47	56	56
		86	–	–	8	17	26	35	44	49	49
		88	–	–	7	16	25	34	42	46	46
	78 m	58	13	7	20	34	48	57	57	–	57
		62	11	5	18	31	43	55	57	–	57
		66	9	–	15	27	39	51	57	–	57
		70	8	–	13	25	36	47	57	57	57
		74	6	–	12	22	33	43	53	56	56
		78	5	–	10	20	30	40	50	56	56
		82	4	–	9	18	28	37	46	55	55
		86	–	–	7	16	26	35	43	52	52
		90	–	–	6	15	24	32	41	46	46
		94	–	–	5	14	22	30	38	40	40
	84 m	62	10	–	16	29	42	49	49	–	49
		66	8	–	14	26	38	49	49	–	49
		70	6	–	12	23	35	46	49	–	49
		74	5	–	10	21	32	42	48	–	48
		78	–	–	9	19	29	39	47	47	47
		82	–	–	7	17	26	36	45	47	47
		86	–	–	6	15	24	33	42	46	46
		90	–	–	5	14	22	31	40	45	45
		94	–	–	4	12	21	29	37	42	42
		98	–	–	–	11	19	27	35	37	37
		100	–	–	–	11	18	26	34	35	35
	90 m	64	8	–	15	27	35	35	–	–	35(4)
		66	7	–	14	26	35	35	–	–	35(4)
		70	6	–	12	23	34	35	–	–	35(4)
		74	4	–	10	21	31	35	–	–	35(4)
		78	–	–	8	18	28	35	35	–	35(4)
		82	–	–	7	16	26	35	35	–	35(4)
		86	–	–	6	15	24	33	35	–	35(4)
		90	–	–	4	13	22	31	34	–	34(4)
		94	–	–	–	12	20	28	34	–	34(4)
		98	–	–	–	11	18	26	33	–	33(4)
		102	–	–	–	9	17	25	32	–	33(4)
	96 m	66	7	–	13	25	28	28	–	–	28(4)
		70	5	–	11	22	28	28	–	–	28(4)
		74	4	–	9	20	28	28	–	–	28(4)
		78	–	–	8	18	28	28	–	–	28(4)
		82	–	–	6	16	25	28	–	–	28(4)
		86	–	–	5	14	23	28	28	–	28(4)
		90	–	–	4	12	21	28	28	–	28(4)
		94	–	–	–	11	19	27	27	–	27(4)
		98	–	–	–	10	18	26	27	–	27(4)
		102	–	–	–	9	16	24	27	–	27(4)
		106	–	–	–	8	15	22	27	–	27(4)
		110	–	–	–	7	14	21	27	–	27(4)

Main Boom Flèche pr. Hauptausl. Hoofdgiek	Fly jib Volée var. Hilfsausl. Hulpgiek	Radius Portée Auslad. Radius	Superlift 0t#	0t	50t	100t	150t	200t	250t	300t	325t
		m	t	t	t	t	t	t	t	t	t
72 m	42 m	42	31	22	41	60	79	97*	115*	–	115*
		46	27	18	36	53	70	87	103*	113*	113*
		50	23	15	32	47	63	78	93*	106*	106*
		54	20	13	28	43	57	71	85	98*	98*
		58	18	11	25	39	52	65	78	91	92*
		62	16	10	22	35	47	59	72	84	87
	48 m	46	26	17	35	52	69	86	102*	–	103*
		50	22	14	31	47	62	77	92*	101*	101*
		54	19	12	27	42	56	70	84	94*	94*
		58	17	10	24	38	51	64	77	88	88
		62	15	8	21	34	46	59	71	83	84
		66	13	7	19	31	43	54	65	77	79
	54 m	48	22	14	31	48	64	80	91	–	91
		50	21	13	29	45	60	76	91	–	91
		54	18	10	25	40	54	68	83	89	89
		58	15	8	22	36	49	62	75	85	85
		62	13	7	20	33	45	57	69	81	82
		66	11	5	18	30	41	53	64	75	79
		70	10	4	16	27	38	49	59	70	75
		72	9	4	15	26	37	47	57	68	71
	60 m	52	18	11	26	42	56	71	79*	–	79*
		54	17	9	24	39	54	68	79*	–	79*
		58	14	8	21	35	49	62	75	79*	79*
		62	12	6	19	32	44	56	68	77*	77*
		66	10	4	17	29	40	52	63	74	74
		70	9	–	15	26	37	48	59	69	71
		74	7	–	13	24	34	44	54	64	68
		78	6	–	11	22	32	41	51	60	61
	66 m	54	16	8	23	38	53	67	69	–	69
		58	13	6	20	34	48	61	69	–	69
		62	11	5	18	31	43	55	68	69	69
		66	9	–	15	28	40	51	62	68	68
		70	8	–	14	25	36	47	58	66	66
		74	6	–	12	23	33	43	54	64	65
		78	5	–	10	20	31	40	50	59	63
		82	4	–	9	19	28	38	47	56	57
		84	4	–	8	18	27	36	45	53	53
	72 m	58	12	–	19	33	46	59	60	–	60
		62	10	–	16	29	42	54	60	–	60
		66	8	–	14	26	38	50	60	60	60
		70	6	–	12	23	35	46	56	59	59
		74	5	–	10	21	32	42	52	59	59
		78	4	–	9	19	29	39	49	58	58
		82	–	–	8	17	27	36	45	54	56
		86	–	–	6	16	25	34	43	51	52
		90	–	–	5	14	23	32	40	45	45
	78 m	60	10	–	17	30	44	52	52	–	52
		62	9	–	16	29	42	52	52	–	52
		66	7	–	14	26	38	49	52	–	52
		70	6	–	12	23	34	45	52	–	52
		74	4	–	10	21	31	42	52	52	52
		78	–	–	8	19	29	39	48	52	52
		82	–	–	7	17	26	36	45	51	51
		86	–	–	6	15	24	33	42	50	50
		90	–	–	5	14	22	31	39	48	48
		94	–	–	4	12	21	29	37	43	43
		96	–	–	4	12	20	28	36	40	40
	84 m	62	8	–	14	27	40	45	–	–	45
		66	6	–	12	24	36	45	45	–	45
		70	5	–	10	22	33	44	45	–	45
		74	–	–	9	19	30	41	45	–	45
		78	–	–	7	17	27	37	44	44	44
		82	–	–	6	15	25	35	43	43	43
		86	–	–	5	14	23	32	41	42	42
		90	–	–	4	12	21	30	38	42	42
		94	–	–	–	11	19	28	36	42	42
		98	–	–	–	10	18	26	34	39	39
		100	–	–	–	9	17	25	33	37	37

* : Double hook block required / Crochet bimoufle exigé / Doppelunterflasche erforderlich / Dubbele hijsblok noodzakelijk
\# : Counterweight 180t + 60t central ballast / Contrepoids 180t + 60t de lest central / Gegengewicht 180t + 60t Zentralballast / Tegengewicht 180t + 60t centraalballast
(4) : SL-counterweight-carrier : max. 275 t / Chariot de superlift : max. 275 t / Superliftwagen : max. 275 t / Superliftwagen : max. 275 t

DEMAG CC 2800 600/900 TON

Lifting capacities at luffing fly jib
Capacités à la volée variable

Tragfähigkeiten am wippbarer Hilfsausleger
Capaciteiten aan de beweegbare hulpgiek

8.4 m | 160t | SWSL 75°–15m | 360° | DIN/ISO 75 %

Main Boom Flèche pr. Hauptausl. Hoofdgiek	Fly jib Volée var. Hilfsausl. Hulpgiek	Radius Portée Auslad. Radius	Superlift 0t#	0t	50t	100t	150t	200t	250t	300t	275t
		m	t	t	t	t	t	t	t	t	t
72 m	90 m	66	6	–	12	24	33	33	–	–	33(4)
		70	4	–	10	21	33	33	–	–	33(4)
		74	–	–	8	19	30	33	–	–	33(4)
		78	–	–	7	17	27	33	33	–	33(4)
		82	–	–	5	15	25	32	32	–	32(4)
		96	–	–	4	13	22	32	32	–	32(4)
		90	–	–	–	12	20	29	31	–	31(4)
		94	–	–	–	10	19	27	31	–	31(4)
		98	–	–	–	9	17	25	31	–	31(4)
		102	–	–	–	8	16	23	30	–	30(4)
		106	–	–	–	7	15	22	29	–	30(4)
	96 m	68	–	–	10	22	27	27	–	–	27(3)
		70	–	–	9	21	27	27	–	–	27(3)
		74	–	–	7	18	27	27	–	–	27(3)
		78	–	–	6	16	26	27	–	–	27(3)
		82	–	–	5	14	24	27	27	–	27(3)
		86	–	–	–	13	22	27	27	–	27(3)
		90	–	–	–	11	20	27	27	–	27(3)
		94	–	–	–	10	18	26	27	–	27(3)
		98	–	–	–	8	16	24	26	–	26(3)
		102	–	–	–	7	15	23	26	–	26(3)
		106	–	–	–	6	14	21	25	–	25(3)
		110	–	–	–	5	12	20	25	–	23(3)
78 m	48 m	48	22	14	31	47	63	79	90	–	90
		50	20	12	29	45	60	75	90	–	90
		54	17	10	25	40	54	68	82	88	88
		58	15	8	22	36	49	62	75	85	85
		62	13	7	20	33	45	57	69	81	82
		66	11	5	18	30	41	53	64	75	78
		68	11	5	17	28	40	51	62	73	76
	54 m	50	19	11	27	43	59	74	77*	–	77*
		54	16	8	23	38	53	67	77*	–	77*
		58	13	7	20	34	48	61	74	76	76
		62	11	5	18	31	44	56	68	73	73
		66	10	4	16	28	40	51	63	71	71
		70	8	–	14	25	37	47	58	68	68
		74	7	–	12	23	34	44	54	64	65
	60 m	52	16	8	24	40	55	69	70	–	70
		54	15	7	22	37	52	66	70	–	70
		58	12	6	20	33	47	60	70	–	70
		62	10	4	17	30	43	55	67	68	68
		66	9	–	15	27	39	50	62	66	66
		70	7	–	13	24	36	47	57	64	64
		74	6	–	11	22	33	43	53	62	62
		78	5	–	10	20	30	40	50	59	60
		80	4	–	9	19	29	39	48	57	59
	66 m	56	12	5	20	34	48	60	60	–	60
		58	11	5	18	32	46	59	60	–	60
		62	9	–	16	29	42	54	59	–	59
		66	8	–	14	26	38	49	59	–	59
		70	6	–	12	23	35	46	56	57	57
		74	5	–	10	21	32	42	52	56	56
		78	4	–	9	19	29	39	49	54	54
		82	–	–	8	17	27	36	45	53	53
		86	–	–	7	16	25	34	43	51	51

Main Boom Flèche pr. Hauptausl. Hoofdgiek	Fly jib Volée var. Hilfsausl. Hulpgiek	Radius Portée Auslad. Radius	Superlift 0t#	0t	50t	100t	150t	200t	250t	275t
		m	t	t	t	t	t	t	t	t
78 m	72 m	58	10	17	31	45	52	52	–	52
		62	8	14	27	40	52	52	–	52
		66	6	12	24	36	48	52	–	52
		70	5	10	22	33	44	51	–	51
		74	–	9	20	30	41	50	50	50
		78	–	7	18	28	38	47	49	49
		82	–	6	16	25	35	44	48	48
		86	–	5	14	23	32	41	47	47
		90	–	4	13	22	30	39	45	45
		92	–	4	12	21	29	38	44	44
	78 m	62	7	14	27	40	47	47	–	47
		66	6	12	24	36	47	47	–	47
		70	4	10	21	33	44	47	–	47
		74	–	8	19	30	40	47	–	47
		78	–	7	17	27	37	46	46	46
		82	–	6	15	25	34	44	46	46
		86	–	5	14	23	32	41	45	45
		90	–	4	12	21	30	38	44	44
		94	–	–	11	19	28	36	42	42
		98	–	–	10	18	26	34	39	39
	84 m	64	5	12	24	36	39	–	–	39(4)
		66	4	11	23	35	39	39	–	39(4)
		70	–	9	20	31	39	39	–	39(4)
		74	–	7	18	28	39	39	–	39(4)
		78	–	6	16	26	36	39	–	39(4)
		82	–	4	14	24	33	39	39	39(4)
		86	–	–	12	22	31	38	38	38(4)
		90	–	–	11	20	28	37	38	38(4)
		94	–	–	10	18	26	35	37	37(4)
		98	–	–	9	17	24	32	36	36(4)
		102	–	–	8	15	23	30	35	34(4)
	90 m	68	–	9	21	29	29	–	–	29(3)
		70	–	8	20	29	29	–	–	29(3)
		74	–	7	17	28	29	–	–	29(3)
		78	–	5	15	25	29	29	–	29(3)
		82	–	4	14	23	29	29	–	29(3)
		86	–	–	12	21	29	29	–	29(3)
		90	–	–	11	19	28	29	–	29(3)
		94	–	–	9	18	26	28	–	28(3)
		98	–	–	8	16	24	27	–	27(3)
		102	–	–	7	15	22	27	–	26(3)
		106	–	–	6	13	21	26	–	24(3)
	96 m	70	–	8	19	24	24	–	–	24(3)
		74	–	6	17	24	24	–	–	24(3)
		78	–	5	15	24	24	–	–	24(3)
		82	–	–	13	22	24	–	–	24(3)
		86	–	–	11	20	24	24	–	24(3)
		90	–	–	10	18	24	24	–	24(3)
		94	–	–	8	17	24	24	–	24(3)
		98	–	–	7	15	23	24	–	24(3)
		102	–	–	6	14	21	23	–	23(3)
		106	–	–	5	13	20	23	–	23(3)
		110	–	–	4	11	18	22	–	22(3)

* : Double hook block required / Crochet bimoufle exigé / Doppelunterflasche erforderlich / Dubbele hijsblok noodzakelijk
\# : Counterweight 180t + 60t central ballast / Contrepoids 180t + 60t de lest central / Gegengewicht 180t + 60t Zentralballast / Tegengewicht 180t + 60t centraalballast
(3) : SL–counterweight–carrier : max. 225 t / Chariot de superlift : max. 225 t / Superliftwagen : max. 225 t / Superliftwagen : max. 225 t
(4) : SL–counterweight–carrier : max. 275 t / Chariot de superlift : max. 275 t / Superliftwagen : max. 275 t / Superliftwagen : max. 275 t

DEMAG CC 2800 600/900 TON

Lifting capacities at luffing fly jib
Capacités à la volée variable

Tragfähigkeiten am wippbarer Hilfsausleger
Capaciteiten aan de beweegbare hulpgiek

8.4 m | 160t | SWSL 75°–15m | 360° | DIN/ISO 75 %

Main Boom Flèche pr. Hauptausl. Hoofdgiek	Fly jib Volée var. Hilfsausl. Hulpgiek	Radius Portée Auslad. Radius	Superlift 0t#	0t	50t	100t	150t	200t	250t	300t	275t
		m	t	t	t	t	t	t	t	t	t
84 m	54 m	52	15	7	23	38	53	68	69	–	69
		54	13	6	21	36	51	65	69	–	69
		58	11	5	18	32	46	59	67	–	67
		62	9	–	16	29	42	54	65	65	65
		66	8	–	14	26	38	50	61	63	63
		70	6	–	12	24	35	46	56	61	61
		74	5	–	11	21	32	43	53	58	58
		76	5	–	10	20	31	41	51	56	56
	60 m	54	12	–	20	35	50	60	60	–	60
		58	10	–	17	31	45	58	60	–	60
		62	8	–	15	28	41	53	59	–	59
		66	7	–	13	25	37	49	58	–	58
		70	5	–	11	23	34	45	56	56	56
		74	4	–	10	20	31	42	52	54	54
		78	–	–	8	18	29	39	48	52	52
		82	–	–	7	17	26	36	45	49	49
	66 m	58	9	–	16	30	44	53	53	–	53
		62	7	–	14	27	40	52	53	–	53
		66	6	–	12	24	36	48	52	–	52
		70	4	–	10	21	33	44	51	–	51
		74	–	–	9	19	30	41	50	50	50
		78	–	–	7	17	27	38	47	48	48
		82	–	–	6	16	25	35	44	46	46
		86	–	–	5	14	23	32	41	45	45
		88	–	–	5	14	22	31	40	44	44
	72 m	60	7	–	13	27	40	47	47	–	47
		62	6	–	12	25	38	47	47	–	47
		66	4	–	10	22	34	46	46	–	46
		70	–	–	9	20	31	43	46	–	46
		74	–	–	7	18	28	39	45	–	45
		78	–	–	6	16	26	36	44	44	44
		82	–	–	5	14	24	33	43	43	43
		86	–	–	4	13	22	31	40	41	41
		90	–	–	–	11	20	29	37	40	40
		94	–	–	–	10	19	27	35	39	39
	78 m	62	5	–	12	25	38	41	–	–	41
		66	4	–	10	22	34	41	41	–	41
		70	–	–	8	20	31	41	41	–	41
		74	–	–	7	17	28	39	40	–	40
		78	–	–	5	15	26	36	40	–	40
		82	–	–	4	14	23	33	39	39	39
		86	–	–	–	12	21	30	38	38	38
		90	–	–	–	11	20	28	37	37	37
		94	–	–	–	10	18	26	35	36	36
		98	–	–	–	9	16	24	32	35	35

Main Boom Flèche pr. Hauptausl. Hoofdgiek	Fly jib Volée var. Hilfsausl. Hulpgiek	Radius Portée Auslad. Radius	Superlift 0t#	0t	50t	100t	150t	200t	275t
		m	t	t	t	t	t	t	t
84 m	84 m	66	9	21	33	37	37	–	37
		70	7	18	29	37	37	–	37
		74	5	16	27	37	37	–	37
		78	4	14	24	34	37	–	37
		82	–	12	22	32	36	–	36
		86	–	11	20	29	35	35	35
		90	–	10	18	27	35	35	35
		94	–	8	17	25	33	34	34
		98	–	7	15	23	31	33	33
		102	–	6	14	21	29	31	31
	90 m	68	7	19	26	26	–	–	26(3)
		70	6	18	26	26	–	–	26(3)
		74	5	16	26	26	–	–	26(3)
		78	4	14	24	26	26	–	26(3)
		82	–	12	22	26	26	–	26(3)
		86	–	10	20	26	26	–	26(3)
		90	–	9	18	25	25	–	25(3)
		94	–	8	16	24	25	–	25(3)
		98	–	7	15	23	24	–	24(3)
		102	–	6	13	21	24	–	24(3)
		106	–	5	12	19	23	–	23(3)
	96 m	72	–	16	22	22	–	–	22(3)
		74	–	15	22	22	–	–	22(3)
		78	–	13	22	22	–	–	22(3)
		82	–	11	21	22	–	–	22(3)
		86	–	10	19	22	22	–	22(3)
		90	–	8	17	22	22	–	22(3)
		94	–	7	15	21	21	–	21(3)
		98	–	6	14	21	21	–	21(3)
		102	–	5	13	20	21	–	21(3)
		106	–	4	11	19	20	–	20(3)
		110	–	–	10	17	19	–	19(3)
		114	–	–	9	16	19	–	19(3)

* : Double hook block required / Crochet bimoufle exigé / Doppelunterflasche erforderlich / Dubbele hijsblok noodzakelijk
\# : Counterweight 180t + 60t central ballast / Contrepoids 180t + 60t de lest central / Gegengewicht 180t + 60t Zentralballast / Tegengewicht 180t + 60t centraalballast
(3) : SL–counterweight–carrier : max. 225 t / Chariot de superlift : max. 225 t / Superliftwagen : max. 225 t / Superliftwagen : max. 225 t

DEMAG CC 2800 600/900 TON

Working ranges of fixed fly jib
Portées de la fléchette fixe

Arbeitsbereiche mit starrer Hilfsausleger
Werkbereik van de starre hulpgiek

LFVL

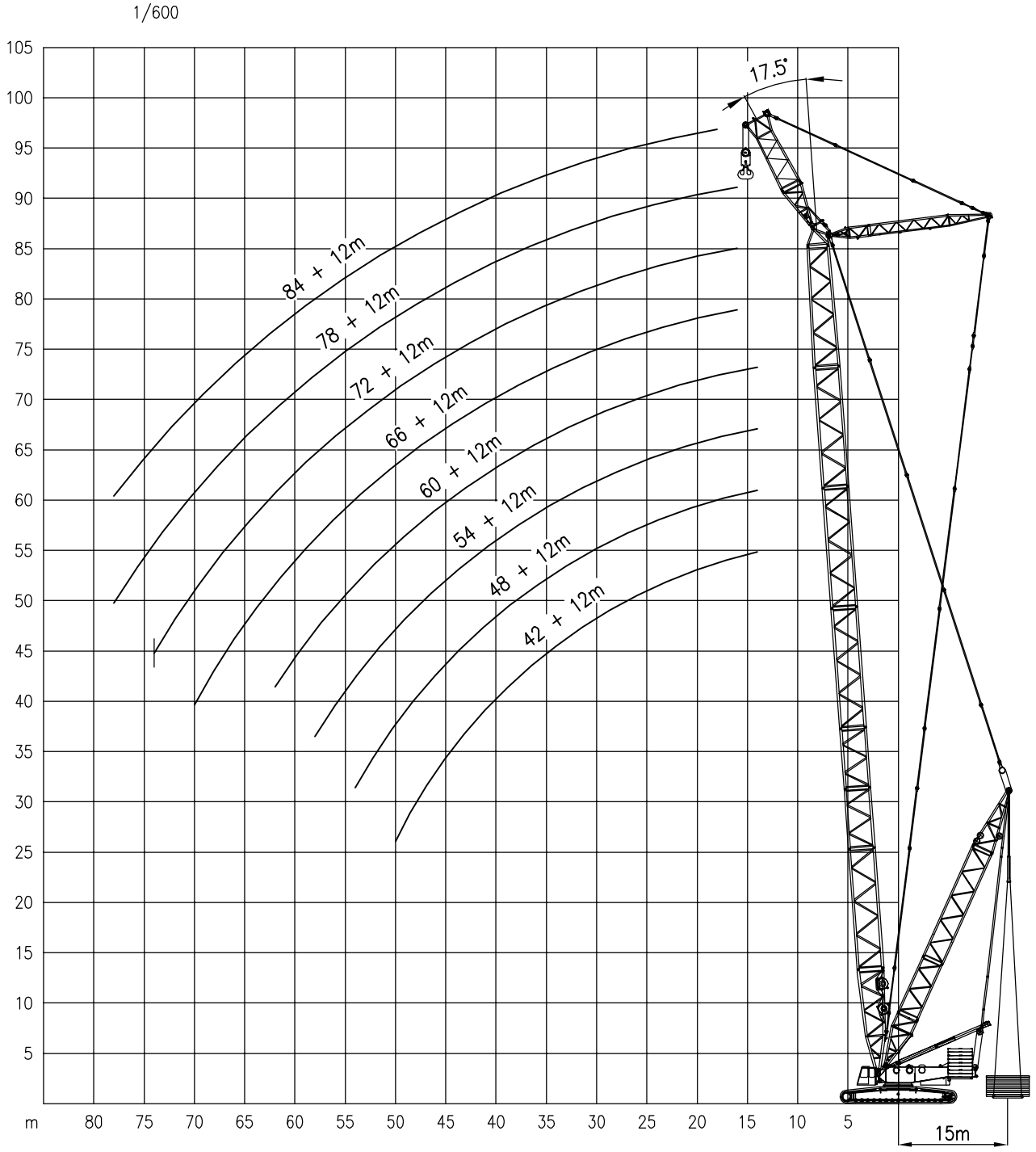

DEMAG CC 2800 600/900 TON

Lifting capacities at fixed fly jib
Capacités à la fléchette fixe

Tragfähigkeiten am starrer Hilfsausleger
Capaciteiten aan de starre hulpgiek

8.4 m | 160t | LFVL | 17.5°–15m | 360° | DIN/ISO 75 %

Main Boom Flèche pr. Hauptausl. Hoofdgiek	Fly jib Flechette Hilfsausl. Hulpgiek	Radius Portée Auslad. Radius	Superlift							
			0t#	0t	50t	100t	150t	200t	250t	300t
		m	t	t	t	t	t	t	t	t
42m	12m	14	204*	169*	241*	300*	300*	–	–	–
		16	166*	137	196*	255*	300*	300*	–	–
		18	138	113	164*	215*	266*	300*	300*	–
		20	118	96	140	185*	229*	273*	300*	–
		22	102	82	122	161*	200*	240*	279*	287*
		24	89	72	107	142	178*	213*	249*	266*
		26	79	63	95	127	159*	191*	224*	246*
		28	70	56	85	114	144	173*	203*	227*
		30	63	49	77	104	131	158*	185*	210*
		34	51	40	63	87	110	134	157*	179*
		38	42	32	53	74	94	115	136	152*
		42	35	26	45	63	82	100	119	131
		46	30	21	39	55	72	89	106	115
		50	25	17	33	49	64	79	94	–
48m	12m	14	203*	169*	240*	300*	300*	–	–	–
		16	164*	136	195*	254*	300*	300*	–	–
		18	137	112	163*	214*	264*	300*	300*	–
		20	116	95	139	183*	228*	272*	300*	–
		22	100	81	120	160*	199*	238*	278*	296*
		24	88	70	106	141	176*	212*	247*	272*
		26	77	61	94	126	158*	190*	222*	253*
		28	68	54	84	113	142	172*	201*	231*
		30	61	48	75	102	129	156*	184*	211*
		34	50	38	62	85	109	132	156*	179*
		38	41	30	51	72	93	113	134	155*
		42	34	24	43	62	80	99	117	136
		46	28	19	37	54	70	87	104	119
		50	23	15	31	47	62	77	93	105
		54	19	12	27	41	55	69	83	92
54m	12m	14	203*	168*	239*	300*	300*	–	–	–
		16	164*	135	194*	253*	300*	300*	–	–
		18	136	111	162*	213*	263*	300*	300*	–
		20	115	94	138	182*	226*	271*	300*	–
		22	99	80	119	159*	198*	237*	277*	300*
		24	86	69	104	140	175*	210*	246*	278*
		26	76	60	92	124	157*	189*	221*	253*
		28	67	53	82	112	141	170*	200*	229*
		30	60	47	74	101	128	155*	182*	209*
		34	48	37	60	84	107	131	154*	178*
		38	39	29	50	71	91	112	133	153*
		42	32	22	42	60	79	97	116	134
		46	26	17	35	52	69	86	102	119
		50	21	13	29	45	61	76	91	106
		54	17	10	25	40	54	68	82	96
		58	14	7	21	35	48	61	74	86
60m	12m	14	202*	167*	238*	300*	300*	–	–	–
		16	162*	134	193*	252*	300*	300*	–	–
		18	135	110	161*	211*	262*	300*	300*	–
		20	114	92	137	181*	225*	269*	300*	–
		22	98	79	118	157*	197*	236*	275*	300*
		24	85	68	103	138	174*	209*	244*	280*
		26	74	59	91	123	155*	187*	219*	251*
		28	66	51	81	110	140	169*	198*	228*
		30	58	45	72	99	126	154*	181*	208*
		34	46	35	59	82	106	129	153*	176*
		38	37	27	48	69	90	110	131	152*
		42	30	20	40	59	77	96	114	133
		46	24	15	33	50	67	84	100	117
		50	19	11	27	43	59	74	89	105
		54	15	7	22	37	52	66	80	94
		58	11	5	18	32	46	59	72	85
		62	8	–	15	28	41	53	65	77
66m	12m	16	162*	133	192*	251*	277*	277*	–	–
		18	134	109	160*	211*	261*	277*	–	–
		20	113	91	136	180*	224*	269*	277*	–
		22	97	78	117	156*	196*	235*	274*	275*
		24	84	67	102	137	173*	208*	243*	262*
		26	73	58	90	122	154*	186*	218*	249*
		28	64	50	80	109	138	168*	197*	227*
		30	57	40	71	98	125	152*	180*	207*

Main Boom Flèche pr. Hauptausl. Hoofdgiek	Fly jib Flechette Hilfsausl. Hulpgiek	Radius Portée Auslad. Radius	Superlift							
			0t#	0t	50t	100t	150t	200t	250t	300t
		m	t	t	t	t	t	t	t	t
66m	12m	34	45	33	57	81	104	128	151*	175*
		38	36	25	47	68	88	109	130	151*
		42	28	19	38	57	76	94	113	131
		46	22	14	31	49	66	82	99	116
		50	17	9	26	42	57	73	88	103
		54	13	6	21	36	50	65	79	93
		58	10	–	17	31	45	58	71	84
		62	7	–	13	26	39	52	64	76
		66	4	–	11	23	35	47	58	69
		70	–	–	8	19	31	42	53	61
72m	12m	16	161*	132	191*	245*	245*	–	–	–
		18	133	108	159*	209*	245*	245*	–	–
		20	112	90	134	179*	223*	245*	–	–
		22	95	76	116	155*	194*	234*	245*	–
		24	82	65	101	136*	171*	207*	240*	–
		26	72	56	88	120	152*	185*	217*	232*
		28	63	49	78	107	137*	166*	196*	224*
		30	56	42	69	97	124	151*	178*	205*
		34	44	31	56	79	103	126	150*	173*
		38	34	23	45	66	87	107	128	149*
		42	26	17	36	56	74	93	111	130
		46	20	12	29	47	64	81	97	114
		50	15	7	24	40	56	71	86	101
		54	11	4	19	34	49	63	77	91
		58	8	–	15	29	42	56	69	82
		62	5	–	11	24	37	50	62	74
		66	–	–	8	20	32	44	56	67
		70	–	–	6	17	28	40	51	62
		74	–	–	4	14	25	36	46	55
78m	12m	16	160*	131*	190*	205*	–	–	–	–
		18	132*	107	158*	205*	205*	–	–	–
		20	111	89	133*	178*	205*	205*	–	–
		22	94	75	114	154*	193*	205*	–	–
		24	81	64	99	135*	170*	204*	204*	–
		26	71	55	87	119	151*	183*	202*	–
		28	62	48	77	106	136*	165*	195*	199*
		30	54	41	68	95	123	150*	177*	197*
		34	42	30	55	78	102	125*	149*	172*
		38	32	22	44	65	85	106	127*	148*
		42	25	15	35	54	73	91	110	128*
		46	19	10	28	46	63	79	96	113
		50	14	6	22	38	54	70	85	100
		54	10	–	17	32	47	61	75	89
		58	6	–	13	27	41	54	67	80
		62	–	–	10	23	35	48	61	73
		66	–	–	7	19	31	43	55	66
		70	–	–	4	15	27	38	49	60
		74	–	–	–	13	23	34	45	55
		78	–	–	–	10	20	30	40	49
84m	12m	18	130*	106	157*	181*	181*	–	–	–
		20	109	88	132*	176*	181*	–	–	–
		22	93	74	113	152*	181*	181*	–	–
		24	80	63	98	133*	169*	181*	–	–
		26	69	54	86	118	150*	179*	179*	–
		28	60	46	75	105	134*	164*	177*	–
		30	53	39	67	94	121	148*	175*	–
		34	40	28	53	76	100	123*	147*	168*
		38	31	20	42	63	84	105	125*	146*
		42	23	13	33	53	71	90	108	127*
		46	17	8	26	44	61	78	94	111
		50	12	4	20	36	53	68	83	98
		54	7	–	15	30	45	60	74	88
		58	4	–	11	25	39	53	66	79
		62	–	–	8	20	33	46	59	71
		66	–	–	4	17	29	41	53	64
		70	–	–	–	13	25	36	47	58
		74	–	–	–	10	21	32	42	53
		78	–	–	–	8	18	28	38	48
		78	–	–	–	6	15	25	34	43

* : Double hook block required / Crochet bimoufle exigé / Doppelunterflasche erforderlich / Dubbele hijsblok noodzakelijk
\# : Counterweight 180t + 60t central ballast / Contrepoids 180t + 60t de lest central / Gegengewicht 180t + 60t Zentralballast / Tegengewicht 180t + 60t centraalballast

DEMAG CC 2800 600/900 TON

Working speeds
Vitesses de travail
Arbeitsgeschwindigkeiten
Werksnelheden

Mechanisms Mécanismes Antriebe Aandrijvingen	Speeds Vitesses Geschwindigkeiten Snelheden	Rope diameter Diamètre du câble Seildurchmesser Kabeldiameter	Single line pull Effort sur brin simple Zulässiger Seilzug je Strang Toegelaten trekkracht per part	Length of ropes Longueur des câbles Länge der Seile Kabellengte
Hoist 1 Treuil de levage n°1 Hubwerk 1 Hijslier 1	max 120 m/min	28mm	141 kN	900 m
Hoist 2 Treuil de levage n°2 Hubwerk 2 Hijslier 2	max 120 m/min	28mm	141 kN	900 m
Boom hoist Relevage de flèche Einziehwerk Toplier hoofdmast	max 120 m/min	28 mm		2 x 225 m
Hoist A–frame Relevage chevalet Einziehwerk Lier A–frame	max 52 m/min	30mm		2 x 225m
Luffing hoist Relevage de fléchette Wippwerk Toplier wipper	max 120 m/min.			
Slewing gear Orientation Drehwerk Zwenkwerk	0.7 RPM 0.7 t/min 0.7 U/min 0.7 tpm			
Travel speed low / high Translation petite / grande vitesse Fahrgeschwindigkeit 1.Gang / 2. Gang Rijsnelheid laag / hoog	0 – 0.6 / 0 – 1.2 km/h			

Runner
Crochet rapide
Auslegerspitze
Giekneus

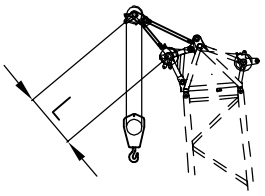

Capacity Capacité Tragfähigkeit Capaciteit	Max. 25 t Max. 25 t Max. 25 t Max. 25 t	L = 2000 mm

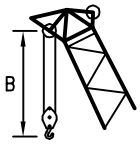

Hook block/Crane hook
Crochet mouflé/Crochet simple
Unterflasche/Hakengehänge
Kraanblok/Kraanhaak

Capacity Capacité Tragfähigkeit Capaciteit	Number of sheaves Nombre de poulies Anzahl der Rollen Aantal schijven	Number of lines Nombre de brins Strangzahl Aantal parten	Weight Poids Gewicht Gewicht	"B"
SWL 600 t	2 x 11	2 x 22	12200 kg	5.0 m
SWL 300 t	11	23	8100 kg	5.4 m
SWL 42 t / 50 t	1	3	2800 kg	4.0 m